PRIXTON

NAPOLI

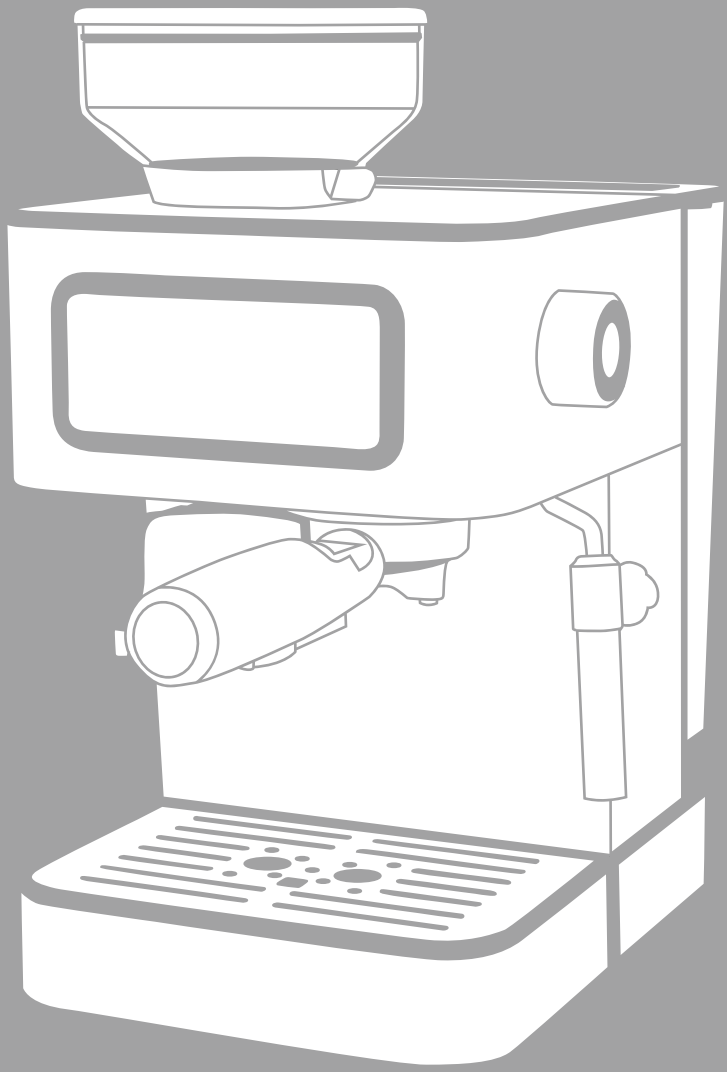

CAFETERA COFFEE MACHINE

INDEX

ES	3
EN	10
FR	17
IT	24
DE	31
PT	38
NL	45

Instrucciones de Seguridad Importantes

Para evitar incendios, descargas eléctricas y lesiones personales, se deben observar las siguientes precauciones básicas de seguridad al usar electrodomésticos:
Lea todas las instrucciones relevantes.
No toque directamente ninguna superficie caliente. Utilice el mango o la perilla. Atención especial: El contacto directo con componentes eléctricos de alta temperatura o salpicaduras de líquidos calientes puede causar quemaduras en la piel.
Para evitar descargas eléctricas, no sumerja el cable de alimentación, el enchufe ni la cafetera en agua u otros líquidos.
Cuando el aparato sea utilizado por niños o cerca de ellos, se requiere la supervisión de un adulto.
La cafetera debe enfriarse antes de desmontar y limpiar sus partes.
La cafetera debe colocarse sobre una mesa plana, alejada del borde para evitar que se vuelque accidentalmente.
No utilice el aparato si el cable de alimentación o el enchufe están dañados, si el aparato funciona mal o si ha sufrido algún daño. Llame a nuestro número gratuito de servicio postventa para obtener información sobre la inspección, reparación o ajuste del aparato.
El uso de accesorios que no sean los recomendados por el fabricante puede causar lesiones.
No usar en exteriores.
No deje que el cable cuelgue del borde de la mesa ni entre en contacto con superficies calientes, incluidos calentadores.
No coloque la cafetera cerca ni sobre estufas de gas o eléctricas, ni dentro de hornos calientes.
No use el aparato para otros fines que no sean los previstos.
Advertencia: Para evitar incendios o descargas eléctricas, no retire la tapa inferior de esta cafetera. No hay piezas que el usuario pueda reparar en el interior. Solo el personal autorizado de servicio técnico puede realizar reparaciones.
Al apagar el aparato, primero gire el botón a la posición de apagado y luego desenchúfelo.
¡Guarde estas instrucciones en un lugar seguro!

Conozca su Máquina de Espresso

A. Tapa del recipiente de café en grano
B. Interruptor del recipiente de café en grano
C. Recipiente de café en grano
D. Filtro para una taza
E. Filtro para dos tazas
F. Prensador de café
G. Interruptor de café molido
H. Soporte del portafiltro
I. Portafiltro
J. Bandeja de agua
K. Tubo de vapor
L. Panel de control
M. Perilla de vapor
N. Depósito de agua
O. Accesorio para cápsulas
P. Base del portafiltro
Q. Anillo dosificador*

*La disponibilidad de este accesorio puede variar según fecha de producción

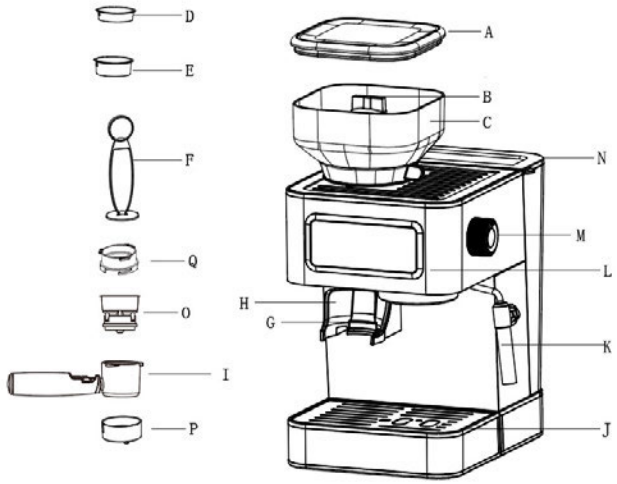

Panel de control

Descripción de Funciones
Encendido:
Presione el ícono de "encendido" en modo de espera para iniciar el calentamiento. Los íconos "Espresso" y "Vapor" parpadean lentamente. Una vez que el calentamiento se completa, todos los íconos permanecerán encendidos.
Mientras el equipo esté en funcionamiento, presione el ícono de "encendido" para volver al modo de espera.

Espresso de una taza:
Después de finalizar el calentamiento, presione el ícono “Espresso I” para iniciar la función de espresso de una taza; este ícono parpadeará. Presione nuevamente el ícono “Espresso I” para finalizar la función y regresar al estado de temperatura constante.

Espresso de dos tazas:
Después de finalizar el calentamiento, presione el ícono “Espresso II” para iniciar la función de espresso de dos tazas; este ícono parpadeará. Presione nuevamente el ícono “Espresso II” para finalizar la función y regresar al estado de temperatura constante.

Molienda para una taza:
Después de encender, coloque el portafiltro en el soporte del portafiltro, presione el ícono "Grind I" para iniciar la molienda para una taza. Este ícono parpadeará y la pantalla mostrará el tiempo de molienda, indicando que se está realizando la molienda.
Notas: Durante el proceso de molienda, presione el ícono "Grind I" para salir de esta función anticipadamente.

Molienda para dos tazas:
Después de encender, coloque el portafiltro en el soporte del portafiltro, presione el ícono "Grind II" para iniciar la molienda para dos tazas. Este ícono parpadeará y la pantalla mostrará el tiempo de molienda, indicando que se está realizando la molienda.
Notas: Durante el proceso de molienda, presione el ícono "Grind II" para salir de esta función anticipadamente.

Vapor:
Una vez finalizado el precalentamiento del café, presione el ícono de “Vapor” para iniciar el precalentamiento del vapor; el ícono parpadeará. Cuando se alcance la temperatura adecuada para vapor, la pantalla mostrará “000” y el ícono permanecerá encendido. Gire la perilla para comenzar a liberar agua y vapor; el botón parpadeará y la pantalla comenzará a contar el tiempo. Cierre la perilla para detener la operación. Presione nuevamente el ícono de “Vapor” para salir de la función.

NOTA: Para usar la función expreso tras usar la función de Vapor, tenga en cuenta la siguiente indicación:

Tras el uso de la función de Vapor y haber salido de su función, los indicadores luminosos de 1 y 2 tazas de la parte de expreso quedaran parpadeando indicando que la cafetera tiene una presión superior para operar la función de expreso.

Para habilitarla, mientras dichos indicadores luminosos sigan parpadeando, abra la válvula de vapor nuevamente durante unos segundos (hasta que note que la presión ha descargado) y ciérrela.

Entonces sonará un leve pitido que indicará que ya se puede usar la parte de expreso.

Cómo Usar la Función de Molienda

Instalación del contenedor de granos:

Primero, limpie el contenedor de granos.

Localice la posición de bloqueo del contenedor de granos, alinéela con la marca triangular en la parte superior de la máquina, inserte el contenedor en la máquina y luego gírelo en sentido antihorario.

Cuando escuche un "clic", significa que el contenedor de granos está correctamente instalado.

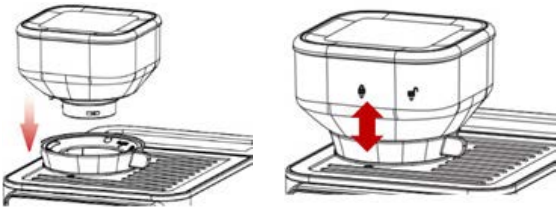

Molienda de Granos de Café:

Vierta no más de 200g de granos en el contenedor.

Gire la perilla dentro del contenedor a la posición "ON" para abrir el canal hacia las muelas de molienda.

Coloque el portafiltro en el soporte del portafiltro y presione el ícono "Grind" para comenzar a moler los granos. El tiempo de molienda para una taza es de 5 segundos y para dos tazas es de 10 segundos.

Nota: La máquina cuenta con 22 configuraciones de molienda. Se recomienda ajustar el nivel de molienda al número 5. El tamaño de la molienda afecta el flujo de agua a través del café molido en el filtro, la presión de extracción y el sabor del espresso.

Cómo Preparar un Espresso:

Instale correctamente el filtro para taza. Agregue la cantidad adecuada de café molido. Utilice el prensador (pusher) para comprimir y nivelar el café, como se muestra a continuación:

Instale el portafiltro lleno de café molido en el soporte del portafiltro. Gírelo hacia la derecha hasta que encaje y quede bloqueado en la máquina.

Coloque una taza sobre la bandeja de agua. Presione el ícono "Espresso I" (15 segundos de extracción) o "Espresso II" (28 segundos de extracción) para obtener el café.

Cómo Limpiar la Máquina
Si es la primera vez que la utiliza o si no se ha usado durante un tiempo prolongado, la cafetera espresso debe limpiarse.
Abra la tapa del depósito de agua y vierta no más de 1.5L de agua purificada en el depósito (la temperatura del agua no debe superar los 35°C).
Encienda la máquina, presione el ícono de "Encendido", coloque una taza sobre la tapa de la bandeja de agua. Después del precalentamiento, presione el ícono "Espresso" para dejar fluir el agua. Esto completará la limpieza.
Después de encender la máquina, puede girar la perilla de vapor para liberar agua caliente y así limpiar el tubo de vapor.

Limpieza del Molinillo
Gire la perilla del contenedor de granos a la posición "OFF" para cerrar el canal inferior y evitar que los granos de café se derramen.
Retire el contenedor de granos girándolo en sentido horario, y luego retire la muela de molienda interna girándola en sentido antihorario.
Puede usar un cepillo de plástico para café molido para limpiar la muela. Use un cepillo largo y redondo para limpiar los espacios entre las muelas, como se muestra a continuación:

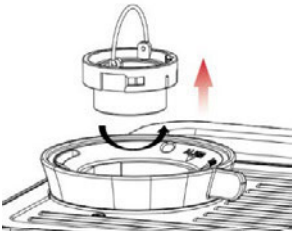

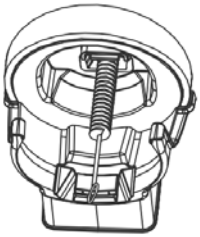

Cómo Usar la Función de Configuración
Nota: En cualquier momento durante el ajuste de configuración, girar la perilla de vapor cancelará y saldrá del modo de configuración.

Configuración para Café de Una y Dos Tazas
Configuración de café de una taza: Después de que se complete el calentamiento, mantenga presionado el ícono "Espresso I" durante 3 segundos para ingresar al modo de configuración y luego presione el ícono "Espresso I" para ingresar a la configuración de café de una taza La pantalla comienza a cronometrar bombea agua durante 2 segundos reposa durante 3 segundos y luego continúa bombeando agua durante un tiempo prolongado Cuando se alcance la cantidad requerida de café presione el ícono "Espresso I" para confirmar la configuración

Configuración de café de dos tazas: Después de que se complete el calentamiento mantenga presionado el ícono "Espresso II" durante 3 segundos para ingresar al modo de configuración y luego presione el ícono "Espresso II" para ingresar a la configuración de café de dos tazas La pantalla comienza a cronometrar bombea agua durante 3 segundos reposa durante 3 segundos y luego continúa bombeando agua durante un tiempo prolongado Cuando se alcance la cantidad requerida de café presione el ícono "Espresso II" para confirmar la configuración

El límite superior del tiempo de bombeo para café de una y dos tazas es de 60 segundos y el límite inferior es de 8 segundos (incluido el remojo) Se confirmará automáticamente cuando se alcance el límite superior y no se puede confirmar por debajo del límite inferior

Configuraciones de molienda para una y dos tazas:
Configuración para una taza: Después de encender el aparato, mantén presionado el icono "Grinder I" durante 3 segundos para entrar en el modo de configuración y comenzar la molienda. Cuando se haya alcanzado la cantidad deseada de café molido, presiona el icono "Grinder I" para confirmar la configuración.

Configuración para dos tazas: Después de encender el aparato, mantén presionado el icono "Grinder II" durante 3 segundos para entrar en el modo de configuración y comenzar la molienda. Cuando se haya alcanzado la cantidad deseada de café molido, presiona el icono "Grinder II" para confirmar la configuración.

El tiempo máximo de molienda para una y dos tazas es de 30 segundos. La configuración se confirma automáticamente al alcanzar este límite.

Cómo usar los accesorios para espresso:
Coloca la base en el portafiltro, luego coloca el filtro de 1 taza o de 2 tazas dentro del portafiltro.
Añade el café molido al portafiltro.
Inserta el portafiltro en la máquina.

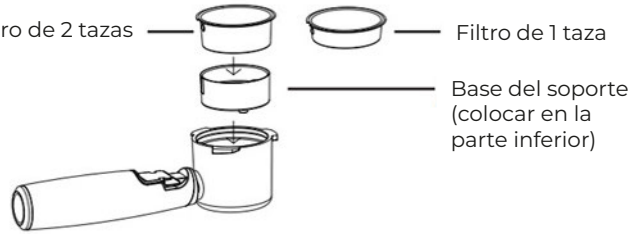

Cómo usar cápsulas de espresso:
Coloca la cápsula de café en la posición correcta.
Inserta el portafiltro en la máquina.

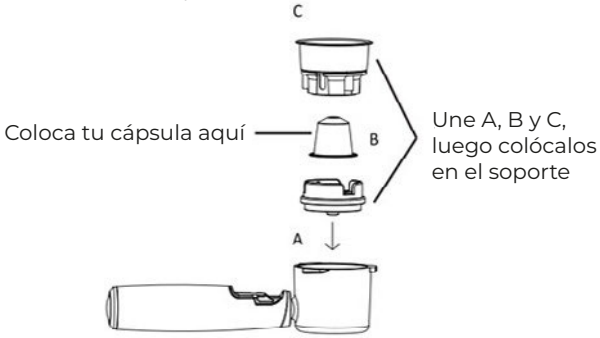

Otras Funciones
Molienda:
Mantenga presionados los íconos "Grinder I" y "Grind II" durante 5 segundos para restaurar la configuración de molienda predeterminada la configuración de fábrica se restaura cuando los botones parpadean 3 veces y se escucha un sonido de "Bee"

Espresso:
En modo de espera mantenga presionados los íconos "Espresso I" y "Espresso II" durante 5 segundos para restaurar la configuración de espresso predeterminada la configuración de fábrica se restaura cuando los íconos parpadean 3 veces y se escucha un sonido de "Bee"

Función de detección del contenedor de granos:
Cuando la máquina está encendida si el contenedor de granos no está instalado o está mal instalado los botones "Grinder I" y "Grind II" se apagarán Después de reinstalar correctamente el contenedor de granos los botones permanecerán encendidos y el zumbador emitirá 3 pitidos

Función de agua caliente:
Cuando el café se mantiene a temperatura constante gire la perilla de vapor para comenzar a bombear agua y gírela nuevamente para detener la función de agua caliente

Alerta de sobrecalentamiento:
Cuando el NTC detecta una temperatura superior a la temperatura de preparación o cuando el tanque de agua está vacío la máquina entrará en modo de protección contra sobrecalentamiento Los botones "One Cup" y "Two Cup Espresso" parpadearán rápidamente y las funciones de café se desactivarán

Para resolver el estado de sobrecalentamiento:
Gire la perilla de vapor para bombear agua y enfriar la caldera Una vez que se enfríe los íconos "Espresso I" y "Espresso II" permanecerán encendidos indicando que el estado de sobrecalentamiento se ha resuelto (Durante el bombeo de agua los íconos pasarán de parpadeo rápido a parpadeo lento)

Modo de suspensión:
La cafetera entra en modo de suspensión 20 minutos después de la última operación y solo el ícono "Power" permanecerá encendido

Alertas de error:
Después de encender si el zumbador emite sonidos continuos o los íconos "Espresso I" y "Espresso II" se apagan indica que la perilla de vapor está abierta Cierre la perilla de vapor para borrar la alerta
Si la pantalla muestra E1 o E2 y el zumbador emite sonidos continuos indica un mal funcionamiento de la caldera Comuníquese con el servicio postventa para recibir asistencia

Limpieza y mantenimiento
1. Desconecte la fuente de energía y deje que la cafetera se enfríe completamente antes de limpiarla
2. Limpie a menudo la carcasa de la cafetera con una esponja resistente a la humedad y limpie el depósito de agua, la bandeja de goteo y la rejilla desmontable con regularidad y luego séquelos.
Nota: No limpie con alcohol o con un limpiador disolvente. Nunca sumerja la carcasa en agua para limpiarla. Limpie todos los accesorios a mano con agua y séquelos a fondo.

Política de garantía
En cumplimiento de lo establecido a tal efecto por el Real Decreto Legislativo 03/2014, de 27 de marzo, se pone a disposición de los interesados, accediendo a www.prixton.com, cuanta información sea necesaria para ejercer los derechos de desistimiento atendiendo a los supuestos que recoge dicha ley, dando por cumplidas las exigencias que esta demanda de la parte vendedora en el contrato de venta. Las características técnicas y eléctricas que aquí se brindan corresponden a unidades típicas y podrían cambiarse sin previo aviso con el fin de proveer un mejor equipo.

Declaración UE De Conformidad Simplificada

Por la presente, La Trastienda Digital SL como propietaria de la marca comercial Prixton, ubicada en Avenida Cervantes 49, módulo 25, Basauri 48970, Bizkaia, declara que el tipo de equipo radioeléctrico que a continuación se expone:

MARCA	MODELO	DESCRIPCIÓN	CATEGORÍA
Prixton	NAPOLI	Coffee Machine	Home

Es conforme con la Directiva 2014/53/UE del Parlamento Europeo y del consejo de 16 de abril de 2014.

El texto completo de la declaración UE de conformidad está disponible en la dirección de Internet siguiente:
www.prixton.com LA TRASTIENDA DIGITAL

Important Safety Instructions

In order to avoid fire, electric shock and personal injury, the following basic safety precautions must be observed when using household appliances：

1. Read all relevant instructions.
2. Do not touch any heating surface directly. Please use handle or knob. Special attention: In the case of direct contact with high-temperature electrical components or splashing with high-temperature liquid, it may cause skin burns.
3. To prevent electric shock, do not put the power cord, plug or coffee machine into water or other liquids.
4. When the appliance is used by children or is close to children, adult supervision is required.
5. The coffee machine must be allowed to cool down before disassembling and cleaning parts of the coffee machine.
6. The coffee machine must be operated on a flat table, away from the edge of the table to prevent it from accidentally tipping over.
7. Do not operate the appliance if the power cord or plug is damaged, if the appliance is malfunctioning, or if it has been damaged in any other way. Call our toll-free after-sales service number for information on appliance inspection, repair or adjustment.
8. Use of accessories other than those recommended by the electrical appliance manufacturer may cause injury.
9. Do not use outdoors.
10. Do not let power cord hand over edges of desk and do not contact with hot surfaces ,including heaters.
11. Do not place near or on gas or electric stoves ,or in heated ovens .
12. Do not use the appliance for other purposes than intended .
13. Warning :To prevent fire or electric shock ,do not remove the bottom cover of this coffee maker .There are no user-serviceable parts inside this coffee maker .Only authorized service personnel are allowed to perform repairs.
14. When power off ,first turn the button to off position and them pull out the plug.

Please keep these instructions in a safe place!

Know Your Espresso Machine

A. Bean container cover
B. Bean container switch
C. Bean container
D. One cup filter
E. Two cup filter
F. Pusher
G. Powder switch
H. Portafilter bracket
I. Portafilter
J. Water tray
K. Steam pipe
L. Control panel
M. Steam knob
N. Water tank
O. Capsule accessory
P. Portafilter base
Q. Dosing ring *

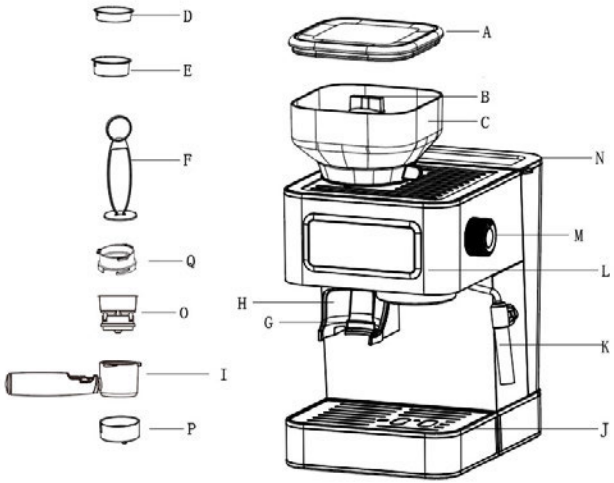

*The availability of this accessory may vary depending on the production date.

Control Panel

Function Description

Power:
1. Press the "power" icon in standby mode to enter the heating state, "Espresso" and "steam" icons flash slowly. After heating is completed, all icons are lighting.
2. While in the working state, press the "Power" icon to switch to standby mode.

Single-cup Espresso:
After heating is completed, press the “Espresso I” icon to start the single-cup espresso function, this icon flashes. Press the “Espresso I” icon again to end this function and return to the constant temperature state.

Double-cup Espresso:
After heating is completed, press the “Espresso II” icon to start the double-cup Espresso function, this icon flashes. Press the “Espresso II” icon again to end this function and return to the constant temperature state.

Single-cup Grinding:
After powering on, place the portafilter on the portafilter bracket,press the "Grind I" icon to start single-cup grinding, this icon flashes , and the screen will display the grinding time, prompting single-cup grinding.
Notes:1. During the grinding process, press the "Grind I" icon to exit this function in advance.

Double-cup Grinding:
After powering on, place the portafilter on the portafilter bracket,press the "Grind II" icon to start single-cup grinding, this icon flashes , and the screen will display the grinding time, prompting single-cup grinding.
Notes:1. During the grinding process, press the "Grind II" icon to exit this function in advance.

Steam:
After the coffee preheating is complete, press the "Steam" icon to initiate steam preheating; the icon will flash. When it reaches the steam preheating temperature, the display will show 000, and the icon will remain lit. Open the knob switch to start drawing water and releasing steam; the button will flash, and the display will start timing. Close the knob switch to stop the operation. Press the "Steam" icon again to exit the steam function.

NOTE: To use the espresso function after using the steam function, please consider the following:
After using the steam function and exiting it, the 1 and 2 cup lights on the espresso side will blink, indicating that the coffee machine has a higher pressure suitable for operating the espresso function.
To enable it, while the lights are still blinking, open the steam valve again for a few seconds (until you notice that the pressure has been released) and then close it.
A slight beep will sound, indicating that the espresso function can now be used.

How To Use Grinding
Bean container installation:
1. First clean the bean container.
2. Find the bean container lock position, align it with the triangular position on the top of the machine, insert the bean container into the machine, and then rotate the bean container counterclockwise.
3. When you hear a click sound, it means that the bean container is installed in place.

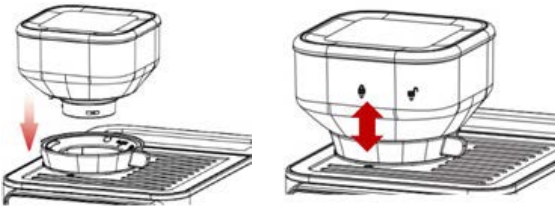

Coffee Bean Grinding:
1. Pour no more than 200g of beans into the bean container.
2. Turn the knob inside the container to the "ON" position to open the channel to grinding burr.
3. Place the portafilter on the portafilter bracket,press the "Grind" icon to start grinding beans. Grinding time for one cup is 5s, for two cup is 10s.

Note:The machine has 22 grinding settings, it is recommended to adjust the grinding gear to 5.The grind size affects the flow rate of water through the coffee grounds in the filter, the extraction pressure, and the taste of the espresso.

How To Make Espresso
1. Install the cup filter correctly and add the right amount of coffee powder, then use the pusher to press and flatten the coffee grounds, as below:

2. Install the portafilter filled with coffee powder onto the portafilter bracket. Rotate it to the right until it locks to the machine.
3. Place a cup above the water tray, press the "Espresso I" icon (15s for brewing) or "Espresso I" icon (28s for brewing) to get coffee.

How To Clean The Machine

If you use it for the first time or have not used it for a long time, the espresso machine must be cleaned.

1. Open the water tank cap and pour no more than 1.5L of pure water into the water tank (the water temperature should not be higher than 35°C).
2. Turn on the power, press the "Power" icon, place a cup on the water tray cover, after preheating, press the "Espresso" icon to flow water, then complete the cleaning.
3. After turning on the machine, you can turn on the steam knob to release hot water to clean the steam pipe.

Cleaning the grinder

1. Turn the bean container knob to the "OFF" position to close the bottom channel and prevent coffee beans from leaking out.
2. Remove the bean container by rotating it clockwise, and remove the internal grinding wheel by rotating it counterclockwise.
3. You can use a plastic powder brush to clean the grinding wheel; use a long round brush to clean the wheel gap, as below:

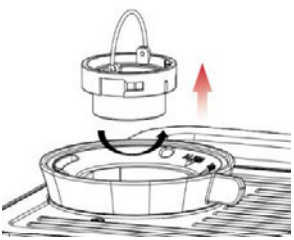

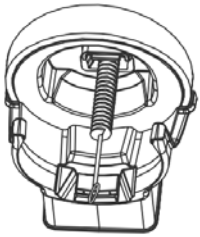

How To Use The Settings Function

Note: In all settings, turning on the steam knob can cancel and exit the setting state.

Single and double cup coffee settings:

1.Single cup coffee setting: After heating is completed, press and hold the "Espresso I" icon for 3 seconds to enter the setting mode, and then press "Espresso I" icon to enter the setting for single cup coffee. The display starts timing, pump water for 2 seconds, soak for 3 seconds, and then continue to pump water for a long time. When the required amount of coffee is reached, press the "Espresso I" icon to confirm the setting.

2.Double cup coffee setting: After heating is completed, press and hold the "Espresso II" icon for 3 seconds to enter the setting mode, and then press "Espresso II" icon to enter the setting for double cup coffee. The display starts timing, pump water for 3 seconds, soak for 3 seconds, and then continue to pump water for a long time. When the required amount of coffee is reached, press the "Espresso II" icon to confirm the setting.

3. The upper limit of the pumping time for single and double cups of coffee is 60 seconds, and the lower limit is 8 seconds (including soaking). It will automatically confirm when the upper limit is reached, and cannot be confirmed below the lower limit.

Single and double cup Grinding Settings:

Single-cup Grinding Setting: After power on,long press the "Grinder I" icon for 3 seconds to enter the setting mode,and start grinding. When the required amount of coffee powder is reached, press the "Grinder I" icon to confirm the setting.

Double cup Grinding Setting: After power on,long press the "Grinder II" icon for 3 seconds to enter the setting mode,and start grinding. When the required amount of coffee powder is reached, press the "Grinder II" icon to confirm the setting.

The upper limit of the grinding time for both single and double cups is 30 seconds, and it is automatically confirmed when the upper limit is reached.

How to use Espresso accessories:
1. Put the base into the portafilter,then put the 1-cup filter or 2-cup filter into the portafilter.
2. Add the power into the portafilter.
3. Insert the portafilte into the machine.

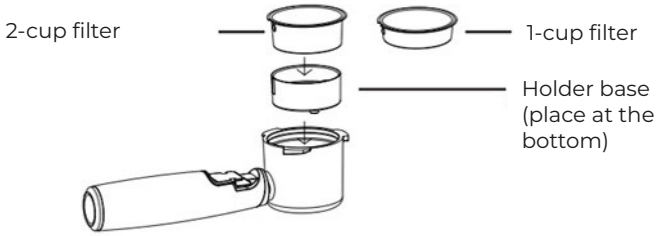

How to use Espresso accessories:
1.Put the coffee capsule into the right position.
2.Insert the portafilte into the machine

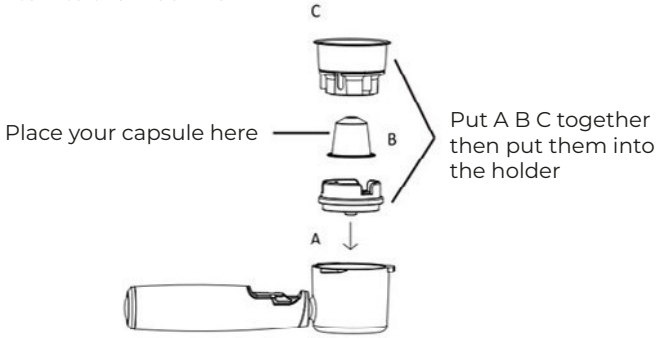

Other Functions
Grinding:
Long press "Grinder I" and "Grind II" icons for 5 seconds to restore default grinding setting, the factory setting is restored When the buttons flash 3 times and hearing Bee sound.

Espresso:
In standby mode, long press "Espresso I" and "EspressoII" icons for 5 seconds to restore default grinding setting, the factory setting is restored When the icons flash 3 times and hearing Bee sound.

Bean Container Detection Function:
When the machine is powered on, if the bean container is not installed or improperly installed, the "Grinder I" and "Grind II" buttons will turn off. After reinstalling the bean container properly, the buttons will stay on, and the buzzer will sound 3 beeps.

Hot water function:
When the coffee is keeping at a constant temperature, turn on the steam knob to start pumping water, and turn off the knob to stop the hot water function.

Over-heating Alert:
When the NTC detects a temperature higher than the brewing temperature or when the water tank is empty, the machine will enter over-heating protection mode. The "One Cup" and "Two Cup Espresso" buttons will flash rapidly, and the coffee functions will be disabled.

To Resolve Over-heating Status:
Turn the steam knob to pump water and cool the boiler. Once cool down, the "Espresso I" and "Espresso II" icons will remain steadily lit, indicating the over-heating status has been resolved. (During water pumping, the icons will change from rapid flashing to slow flashing.)

Sleep mode:
The coffee machine enters sleep mode 20 minutes after the last operation, and only the "Power" icon will be lighting.

Error Alerts:
1. After powering on, if the buzzer emits continuous beeping sounds or the "Espresso I" and "Espresso II" icons turn off, it indicates the steam knob is open. Close the steam knob to clear the alert.
2. If the screen displays E1 or E2 and the buzzer emits continuous beeping sounds, it indicates a boiler malfunction. Please contact after-sales service for assistance.

Cleaning and Maintenance
1. Disconnect the power supply and allow the coffee maker to cool completely before cleaning it.
2. Frequently clean the coffee maker housing with a moisture-resistant sponge, and regularly clean the water tank, drip tray, and removable grid, then dry them thoroughly.

Note: Do not clean with alcohol or solvent-based cleaners. Never immerse the housing in water for cleaning. Clean all accessories by hand with water and dry them thoroughly.

Warranty policy

This product complies with the warranty law in force in the country of purchase. When you have a problem that you can not solve, you must access the web www.prixton.com and click on the contact option to send us your assistance form.

These technical and electrical specifications are those of typical units and may be changed without prior notice in order to provide improved equipment.

Simplified EU Declaration Of Conformity

We, La Trastienda Digital located in Avenida Cervantes 49, módulo 25, Basauri 48970, Bizkaia hereby declare that the following goods, imported and selling at European market:

BRAND	MODEL NAME	DESCRIPTION	CATEGORY
Prixton	NAPOLI	Coffee Machine	Home

Are in compliance with the EC Council Directive of 2014/53/EU (EM DIRECTIVE) and harmonized standards and with the board of the 16th of April 2014.

The complete text of the UE Declaration of conformity is available anytime at this website address:
www.prixton.com LA TRASTIENDA DIGITAL

Instructions importantes de sécurité
Afin d'éviter les incendies, les chocs électriques et les blessures personnelles, les précautions de sécurité de base suivantes doivent être respectées lors de l'utilisation des appareils électroménagers :
Lire toutes les instructions pertinentes.
Ne touchez pas directement les surfaces chauffantes. Veuillez utiliser la poignée ou le bouton. Attention particulière : En cas de contact direct avec des composants électriques à haute température ou d'éclaboussures de liquide chaud, cela peut provoquer des brûlures de la peau.
Pour éviter les chocs électriques, ne plongez pas le cordon d'alimentation, la prise ou la machine à café dans l'eau ou d'autres liquides.
Lorsque l'appareil est utilisé par des enfants ou se trouve à proximité d'enfants, une surveillance adulte est requise.
La machine à café doit être laissée refroidir avant de démonter et nettoyer ses parties.
La machine à café doit être utilisée sur une table plane, loin du bord pour éviter qu'elle ne bascule accidentellement.
N'utilisez pas l'appareil si le cordon d'alimentation ou la prise est endommagé, si l'appareil ne fonctionne pas correctement ou s'il a subi d'autres dommages. Appelez notre service après-vente gratuit pour obtenir des informations sur l'inspection, la réparation ou le réglage de l'appareil.
L'utilisation d'accessoires autres que ceux recommandés par le fabricant peut provoquer des blessures.
Ne pas utiliser à l'extérieur.
Ne laissez pas le cordon d'alimentation pendre au bord d'une table et ne le mettez pas en contact avec des surfaces chaudes, y compris des radiateurs.
Ne pas placer près ou sur des plaques à gaz ou électriques, ni dans des fours chauffés.
N'utilisez pas l'appareil à d'autres fins que celles prévues.
Avertissement : Pour éviter les incendies ou les chocs électriques, ne retirez pas le couvercle inférieur de cette machine à café. Il n'y a aucune pièce réparable par l'utilisateur à l'intérieur. Seul le personnel de service autorisé est habilité à effectuer des réparations.
Lors de la coupure de l'alimentation, tournez d'abord le bouton en position arrêt, puis débranchez la prise.
Veuillez conserver ces instructions dans un endroit sûr !

Connaissez votre machine à espresso

A. Couvercle du réservoir à café en grains
B. Interrupteur du réservoir à café en grains
C. Réservoir à café en grains
D. Filtre pour une tasse
E. Filtre pour deux tasses
F. Presse-café
G. Interrupteur pour café moulu
H. Support du porte-filtre
I. Porte-filtre
J. Bac à eau
K. Tube vapeur
L. Panneau de commande
M. Bouton de vapeur
N. Réservoir d'eau
O. Accessoire pour capsules
P. Base du porte-filtre
Q. Anneau doseur*

*La disponibilité de cet accessoire peut varier selon la date de production.

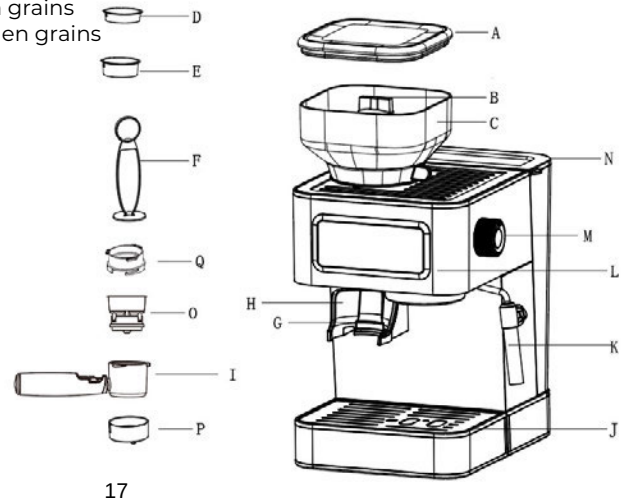

Panneau de contrôle

Description des fonctions
Alimentation :
Appuyez sur l'icône "Power" en mode veille pour passer à l'état de chauffage, les icônes "Espresso" et "Steam" clignotent lentement. Après le chauffage, toutes les icônes restent allumées.
En état de fonctionnement, appuyez sur l'icône "Power" pour revenir en mode veille.

Espresso une tasse :
Après le chauffage, appuyez sur l'icône "Espresso I" pour démarrer la fonction espresso une tasse, cette icône clignote. Appuyez de nouveau sur "Espresso I" pour arrêter la fonction et revenir à l'état de température constante.

Espresso deux tasses :
Après le chauffage, appuyez sur l'icône "Espresso II" pour démarrer la fonction espresso deux tasses, cette icône clignote. Appuyez de nouveau sur "Espresso II" pour arrêter la fonction et revenir à l'état de température constante.

Mouture pour une tasse :
Après avoir allumé l'appareil, placez le porte-filtre sur son support, appuyez sur l'icône "Grind I" pour lancer la mouture pour une tasse. Cette icône clignote et l'écran affiche le temps de mouture, indiquant que le processus est en cours.
Remarques : Pendant la mouture, appuyez sur l'icône "Grind I" pour quitter cette fonction à l'avance.

Mouture pour deux tasses :
Après avoir allumé l'appareil, placez le porte-filtre sur son support, appuyez sur l'icône "Grind II" pour lancer la mouture pour deux tasses. Cette icône clignote et l'écran affiche le temps de mouture, indiquant que le processus est en cours.
Remarques : Pendant la mouture, appuyez sur l'icône "Grind II" pour quitter cette fonction à l'avance.

Vapeur :
Après le préchauffage du café, appuyez sur l'icône "Steam" pour lancer le préchauffage vapeur ; l'icône clignote. Quand la température de préchauffage vapeur est atteinte, l'écran affiche 000 et l'icône reste allumée. Ouvrez le bouton pour commencer à faire sortir l'eau et la vapeur ; le bouton clignote et l'écran lance le chronomètre. Fermez le bouton pour arrêter. Appuyez de nouveau sur "Steam" pour quitter la fonction vapeur.

REMARQUE : Pour utiliser la fonction expresso après avoir utilisé la fonction vapeur, veuillez tenir compte de l'indication suivante :
Après l'utilisation de la fonction vapeur et une fois celle-ci désactivée, les voyants lumineux des boutons 1 tasse et 2 tasses du côté expresso clignoteront, indiquant que la machine à café a une pression élevée nécessaire au fonctionnement de la fonction expresso.
Pour l'activer, tant que les voyants lumineux clignotent, ouvrez à nouveau la valve vapeur pendant quelques secondes (jusqu'à ce que la pression soit relâchée), puis refermez-la.
Un léger bip sonore retentira, indiquant que la fonction expresso est prête à être utilisée.

Comment utiliser la mouture
Installation du réservoir à grains :
Nettoyez d'abord le réservoir à grains.
Trouvez la position de verrouillage du réservoir à grains, alignez-la avec la position triangulaire sur le dessus de la machine, insérez le réservoir dans la machine, puis faites tourner le réservoir à grains dans le sens inverse des aiguilles d'une montre.
Lorsque vous entendez un clic, cela signifie que le réservoir à grains est correctement installé.

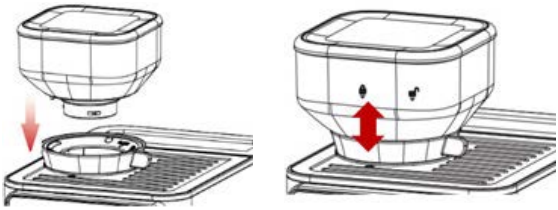

Mouture des grains de café :
Versez au maximum 200 g de grains dans le réservoir à grains.
Tournez le bouton à l'intérieur du réservoir en position "ON" pour ouvrir le canal vers la meule.
Placez le porte-filtre sur son support et appuyez sur l'icône "Grind" pour commencer à moudre les grains. Le temps de mouture est de 5 secondes pour une tasse et de 10 secondes pour deux tasses.
Note : La machine dispose de 22 réglages de mouture, il est recommandé de régler la meule sur 5. La taille de la mouture influence le débit d'eau à travers le café moulu dans le filtre, la pression d'extraction et le goût de l'espresso.

Comment faire un espresso
Installez correctement le filtre à tasse et ajoutez la bonne quantité de poudre de café, puis utilisez le poussoir pour tasser et aplatir le café moulu, comme suit :

Installez le porte-filtre rempli de poudre de café sur le support du porte-filtre. Tournez-le vers la droite jusqu'à ce qu'il se verrouille à la machine. Placez une tasse au-dessus du bac à eau, appuyez sur l'icône "Espresso I" (15 secondes pour l'extraction) ou sur l'icône "Espresso II" (28 secondes pour l'extraction) pour obtenir le café.

Comment nettoyer la machine
Si vous l'utilisez pour la première fois ou si vous ne l'avez pas utilisée pendant longtemps, la machine à espresso doit être nettoyée.
Ouvrez le bouchon du réservoir d'eau et versez au maximum 1,5 L d'eau pure dans le réservoir (la température de l'eau ne doit pas dépasser 35°C).
Allumez la machine, appuyez sur l'icône "Power", placez une tasse sur le couvercle du bac à eau, après le préchauffage, appuyez sur l'icône "Espresso" pour faire couler l'eau, puis terminez le nettoyage.
Après avoir allumé la machine, vous pouvez tourner le bouton de vapeur pour libérer de l'eau chaude et nettoyer la conduite de vapeur.

Nettoyage du moulin
Tournez le bouton du réservoir à grains en position "OFF" pour fermer le canal inférieur et empêcher les grains de café de s'échapper.
Retirez le réservoir à grains en le faisant tourner dans le sens des aiguilles d'une montre, puis retirez la meule interne en la tournant dans le sens inverse des aiguilles d'une montre.
Vous pouvez utiliser une brosse en plastique pour nettoyer la meule ; utilisez une brosse longue et ronde pour nettoyer l'écart de la meule, comme indiqué ci-dessous :

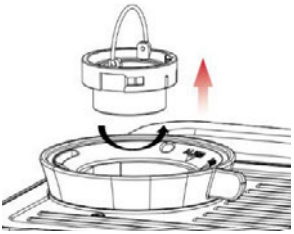

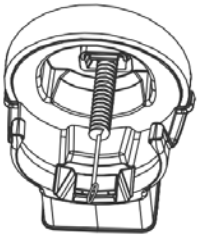

Comment utiliser la fonction de réglages
Note : Dans tous les réglages, tourner le bouton vapeur peut annuler et quitter l'état de réglage.

Réglages du café une tasse et deux tasses :
Réglage café une tasse : Après le chauffage, appuyez longuement sur l'icône "Espresso I" pendant 3 secondes pour entrer en mode réglage, puis appuyez sur l'icône "Espresso I" pour entrer dans le réglage pour une tasse. L'affichage commence le chronométrage, pompe de l'eau pendant 2 secondes, trempage pendant 3 secondes, puis continue à pomper de l'eau longtemps. Lorsque la quantité requise de café est atteinte, appuyez sur l'icône "Espresso I" pour confirmer le réglage.

Réglage café deux tasses : Après le chauffage, appuyez longuement sur l'icône "Espresso II" pendant 3 secondes pour entrer en mode réglage, puis appuyez sur l'icône "Espresso II" pour entrer dans le réglage pour deux tasses. L'affichage commence le chronométrage, pompe de l'eau pendant 3 secondes, trempage pendant 3 secondes, puis continue à pomper de l'eau longtemps. Lorsque la quantité requise de café est atteinte, appuyez sur l'icône "Espresso II" pour confirmer le réglage.

La limite supérieure du temps de pompage pour une tasse et deux tasses est de 60 secondes, la limite inférieure est de 8 secondes (y compris le trempage). La confirmation se fait automatiquement à la limite supérieure et ne peut pas être confirmée en dessous de la limite inférieure.

Réglages de mouture pour une ou deux tasses :
Réglage pour une tasse : Après avoir allumé l'appareil, appuyez longuement sur l'icône "Grinder I" pendant 3 secondes pour entrer en mode réglage et commencer la mouture. Lorsque la quantité souhaitée de café moulu est atteinte, appuyez sur l'icône "Grinder I" pour confirmer le réglage.

Réglage pour deux tasses : Après avoir allumé l'appareil, appuyez longuement sur l'icône "Grinder II" pendant 3 secondes pour entrer en mode réglage et commencer la mouture. Lorsque la quantité souhaitée est atteinte, appuyez sur l'icône "Grinder II" pour confirmer.

La durée maximale de mouture pour une ou deux tasses est de 30 secondes. Le réglage est automatiquement confirmé à cette limite.

Comment utiliser les accessoires pour espresso :
Placez la base dans le porte-filtre, puis insérez le filtre 1 tasse ou 2 tasses.
Ajoutez le café moulu dans le porte-filtre.
Insérez le porte-filtre dans la machine.

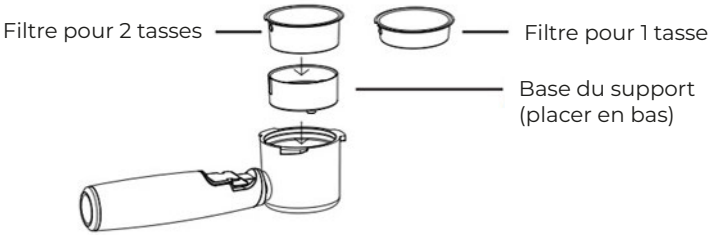

Comment utiliser les capsules espresso :
Placez la capsule de café dans la position prévue.
Insérez le porte-filtre dans la machine.

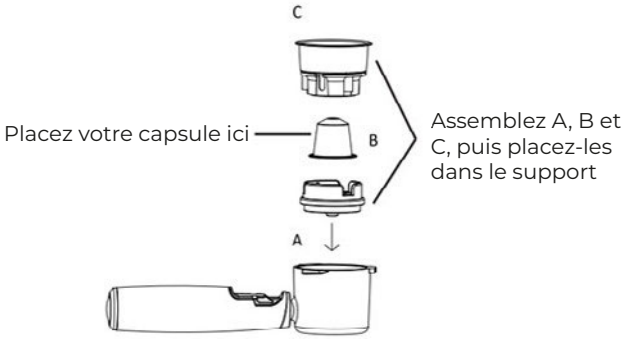

Autres fonctions
Mouture :
Maintenez les icônes "Grinder I" et "Grind II" enfoncées pendant 5 secondes pour rétablir les réglages de mouture par défaut. Le réglage d'usine est restauré lorsque les boutons clignotent 3 fois et qu'un bip sonore est émis.

Espresso:
En mode veille, maintenez les icônes "Espresso I" et "Espresso II" enfoncées pendant 5 secondes pour rétablir les réglages de mouture par défaut. Le réglage d'usine est restauré lorsque les icônes clignotent 3 fois et qu'un bip sonore est émis.

Fonction de détection du réservoir à grains :
Lorsque la machine est sous tension, si le réservoir à grains n'est pas installé ou mal installé, les boutons "Grinder I" et "Grind II" s'éteindront. Après avoir correctement réinstallé le réservoir à grains, les boutons resteront allumés et le buzzer émettra 3 bips.
Fonction eau chaude :
Lorsque le café est maintenu à température constante, tournez le bouton vapeur pour commencer à pomper l'eau, et refermez-le pour arrêter la fonction d'eau chaude.
Alerte de surchauffe :
Lorsque la sonde NTC détecte une température supérieure à celle d'infusion ou lorsque le réservoir d'eau est vide, la machine passe en mode de protection contre la surchauffe. Les boutons "One Cup" et "Two Cup Espresso" clignotent rapidement et les fonctions café sont désactivées.
Pour résoudre l'état de surchauffe :
Tournez le bouton vapeur pour pomper de l'eau et refroidir la chaudière. Une fois refroidie, les icônes "Espresso I" et "Espresso II" resteront allumées en continu, indiquant que l'état de surchauffe est résolu. (Pendant le pompage d'eau, les icônes passeront d'un clignotement rapide à un clignotement lent.)
Mode veille :
La machine à café passe en mode veille 20 minutes après la dernière utilisation. Seule l'icône "Power" reste allumée.
Alertes d'erreur :
Après la mise sous tension, si le buzzer émet un bip continu ou si les icônes "Espresso I" et "Espresso II" s'éteignent, cela signifie que le bouton vapeur est ouvert. Fermez-le pour supprimer l'alerte.
Si l'écran affiche E1 ou E2 et que le buzzer émet un bip continu, cela indique un dysfonctionnement de la chaudière. Veuillez contacter le service après-vente pour assistance.

Nettoyage et entretien
1. Débranchez l'alimentation électrique et laissez la cafetière refroidir complètement avant de la nettoyer.
2. Nettoyez fréquemment le boîtier de la cafetière avec une éponge résistante à l'humidité, et nettoyez régulièrement le réservoir d'eau, le bac d'égouttage et la grille amovible, puis séchez-les soigneusement.
Remarque : N'utilisez pas d'alcool ni de nettoyants à base de solvants pour le nettoyage. N'immergez jamais le boîtier dans l'eau pour le nettoyer. Nettoyez tous les accessoires à la main avec de l'eau et séchez-les soigneusement.

Politique de garantie

Ce produit est conforme à la loi sur la garantie en vigueur dans le pays d'achat. Lorsque vous avez un problème que vous ne pouvez pas résoudre, vous devez accéder au site www.prixton.com et cliquer sur l`option de contact pour nous envoyer votre formulaire d`assistance.

Les caractéristiques techniques et électriques ici correspondent à des unités spécifiques et pourraient être modifiées sans préavis afin d'améliorer le matériel.

Déclaration De Conformité Simplifiée

La Trastienda Digital SL, en tant que propriétaire de la marque Prixton, située dans Avenida Cervantes 49, módulo 25, Basauri 48970, Bizkaia, déclare que le type d'équipement radioélectrique indiqué ci-dessous est le suivant :

MARQUE	MODÈLE	DESCRIPTION	CATÉGORIE
Prixton	NAPOLI	Coffee Machine	Home

Est conforme à la directive 2014/53/UE du Parlement européen et du Conseil du 16 avril 2014.

Le texte intégral de la déclaration de conformité de l'UE est disponible sur Internet à l'adresse suivante :
www.prixton.com LA TRASTIENDA DIGITAL

Importanti Istruzioni di Sicurezza
Per evitare incendi, scosse elettriche e lesioni personali, devono essere osservate le seguenti precauzioni di sicurezza di base durante l'uso di elettrodomestici:
Leggere tutte le istruzioni pertinenti.
Non toccare direttamente le superfici riscaldanti. Utilizzare sempre la maniglia o la manopola. Attenzione: il contatto diretto con componenti elettrici ad alta temperatura o schizzi di liquidi caldi può causare ustioni cutanee.
Per evitare scosse elettriche, non immergere il cavo di alimentazione, la spina o la macchina del caffè in acqua o in altri liquidi.
Quando l'apparecchio è utilizzato da bambini o vicino a bambini, è necessaria la supervisione di un adulto.
La macchina del caffè deve essere lasciata raffreddare prima di smontare e pulire qualsiasi parte.
Utilizzare la macchina del caffè su una superficie piana e stabile, lontana dai bordi del tavolo, per evitare che cada accidentalmente.
Non utilizzare l'apparecchio se il cavo di alimentazione o la spina è danneggiato, se l'apparecchio non funziona correttamente o se ha subito danni di qualsiasi tipo. Contattare il nostro servizio clienti per informazioni su ispezione, riparazione o regolazione dell'apparecchio.
L'uso di accessori non raccomandati dal produttore può causare lesioni.
Non utilizzare all'aperto.
Non lasciare che il cavo di alimentazione penda dal bordo del tavolo e non entri in contatto con superfici calde, inclusi i termosifoni.
Non posizionare l'apparecchio vicino o sopra fornelli a gas o elettrici, né all'interno di forni riscaldati.
Non utilizzare l'apparecchio per scopi diversi da quelli previsti.
Avvertenza: per evitare incendi o scosse elettriche, non rimuovere il coperchio inferiore di questa macchina da caffè. All'interno non ci sono parti riparabili dall'utente. Solo il personale di assistenza autorizzato può eseguire riparazioni.
Quando si spegne l'apparecchio, prima posizionare l'interruttore su "off" e poi scollegare la spina.
Conservare queste istruzioni in un luogo sicuro!

Conosci la Tua Macchina per Espresso

A. Coperchio del contenitore del caffè in grani
B. Interruttore del contenitore del caffè in grani
C. Contenitore del caffè in grani
D. Filtro per una tazza
E. Filtro per due tazze
F. Pressino per caffè
G. Interruttore per caffè macinato
H. Supporto del portafiltro
I. Portafiltro
J. Vassoio dell'acqua
K. Tubo del vapore
L. Pannello di controllo
M. Manopola del vapore
N. Serbatoio dell'acqua
O. Accessorio per capsule
P. Base del portafiltro
Q. Anello dosatore*

*La disponibilità di questo accessorio può variare in base alla data di produzione.

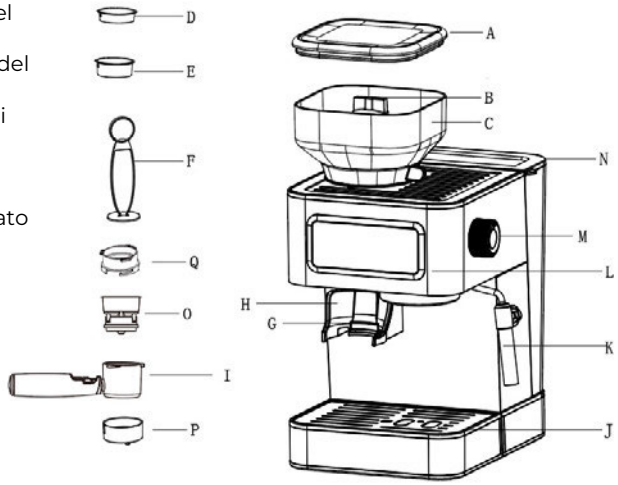

Pannello di Controllo

Descrizione delle Funzioni
Alimentazione (Power):
Premere l'icona "Power" in modalità standby per entrare nello stato di riscaldamento. Le icone "Espresso" e "Steam" lampeggeranno lentamente. Dopo il completamento del riscaldamento, tutte le icone rimarranno accese.
Durante il funzionamento, premere l'icona "Power" per passare alla modalità standb

Espresso singolo (Single-cup Espresso):
After heating is completed, press the “Espresso I” icon to start the single-cup espresso
Dopo il completamento del riscaldamento, premere l'icona “Espresso I” per avviare la funzione espresso singolo. L’icona lampeggerà. Premere nuovamente l'icona “Espresso I” per terminare la funzione e tornare allo stato di temperatura costante.

Espresso doppio (Double-cup Espresso):
Dopo il completamento del riscaldamento, premere l'icona “Espresso II” per avviare la funzione espresso doppio. L’icona lampeggerà. Premere nuovamente l'icona “Espresso II” per terminare la funzione e tornare allo stato di temperatura costante.

Macinatura per una tazza:
Dopo l'accensione, posizionare il portafiltro sul supporto, premere l'icona "Grind I" per avviare la macinatura per una tazza. L'icona lampeggerà e lo schermo mostrerà il tempo di macinatura, indicando l'avvio del processo.
Note: Durante la macinatura, premere l'icona "Grind I" per uscire anticipatamente da questa funzione.

Macinatura per due tazze:
Dopo l'accensione, posizionare il portafiltro sul supporto, premere l'icona "Grind II" per avviare la macinatura per due tazze. L'icona lampeggerà e lo schermo mostrerà il tempo di macinatura, indicando l'avvio del processo.
Note: Durante la macinatura, premere l'icona "Grind II" per uscire anticipatamente da questa funzione.

Vapore (Steam):
Dopo il preriscaldamento del caffè, premere l'icona "Steam" per iniziare il preriscaldamento del vapore; l’icona lampeggerà. Quando viene raggiunta la temperatura di preriscaldamento del vapore, il display mostrerà "000" e l’icona rimarrà accesa. Aprire la manopola per iniziare a erogare acqua e vapore; il pulsante lampeggerà e il display inizierà a conteggiare il tempo. Chiudere la manopola per interrompere l'operazione. Premere nuovamente l'icona "Steam" per uscire dalla funzione vapore.

NOTA: Per utilizzare la funzione espresso dopo aver usato la funzione vapore, tenere presente quanto segue:
Dopo aver usato la funzione vapore ed essere usciti da essa, le spie luminose delle 1 e 2 tazze sul lato espresso lampeggeranno, indicando che la macchina ha una pressione superiore per far funzionare la funzione espresso.
Per abilitarla, mentre le spie stanno ancora lampeggiando, aprire nuovamente la valvola del vapore per alcuni secondi (finché non si nota il rilascio della pressione) e poi chiuderla.
Un lieve segnale acustico indicherà che la funzione espresso è pronta per l'uso.

Come Utilizzare la Macinatura
Installazione del contenitore dei chicchi:
Pulire prima il contenitore dei chicchi.
Trovare il punto di blocco del contenitore dei chicchi, allinearlo con il simbolo triangolare sulla parte superiore della macchina, inserire il contenitore nella macchina e ruotarlo in senso antiorario.
Quando si sente un clic, significa che il contenitore dei chicchi è stato installato correttamente.

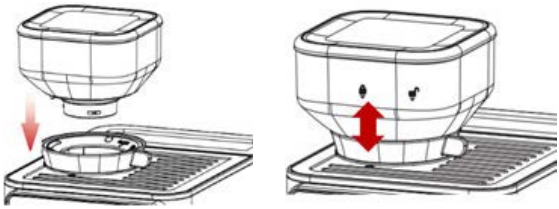

Macinatura dei Chicchi di Caffè:
Versare nel contenitore dei chicchi una quantità non superiore a 200 g.
Ruotare la manopola all'interno del contenitore sulla posizione "ON" per aprire il canale verso le macine.
Posizionare il portafiltro sul supporto e premere l'icona "Grind" per iniziare a macinare i chicchi. Il tempo di macinatura è di 5 secondi per una tazza e 10 secondi per due tazze.
Nota: La macchina dispone di 22 impostazioni di macinatura. Si consiglia di regolare la ghiera di macinatura sul livello 5.
La granulometria influisce sul flusso dell'acqua attraverso il caffè nel filtro, sulla pressione di estrazione e sul gusto dell'espresso.

Come Preparare un Espresso:
Installare correttamente il filtro per tazza e aggiungere la giusta quantità di caffè macinato, quindi utilizzare il pressino per comprimere e livellare la polvere, come illustrato di seguito:

Installare il portafiltro riempito con la polvere di caffè sul supporto portafiltro. Ruotarlo verso destra fino a bloccarlo saldamente alla macchina.
Posizionare una tazza sopra il vassoio raccogligocce, quindi premere l'icona "Espresso I" (15 secondi per l'erogazione) o l'icona "Espresso II" (28 secondi per l'erogazione) per ottenere il caffè.

Come Pulire la Macchina
Se si utilizza la macchina per la prima volta o dopo un lungo periodo di inattività, è necessario pulirla.
Aprire il coperchio del serbatoio e versare al massimo 1,5L di acqua pura nel serbatoio (la temperatura dell'acqua non deve superare i 35°C).
Accendere l'alimentazione, premere l'icona "Power", posizionare una tazza sul coperchio del vassoio raccogligocce; dopo il preriscaldamento, premere l'icona "Espresso" per far scorrere l'acqua e completare la pulizia.
Dopo l'accensione della macchina, è possibile aprire la manopola del vapore per rilasciare acqua calda e pulire il tubo del vapore.

Pulizia del Macinacaffè
Ruotare la manopola del contenitore dei chicchi sulla posizione "OFF" per chiudere il canale inferiore ed evitare la fuoriuscita dei chicchi di caffè.
Rimuovere il contenitore dei chicchi ruotandolo in senso orario, quindi rimuovere la ruota di macinatura interna ruotandola in senso antiorario.
È possibile utilizzare un pennello di plastica per pulire la ruota di macinatura; utilizzare una spazzola lunga e rotonda per pulire gli spazi tra le ruote, come mostrato di seguito:

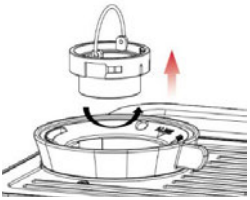

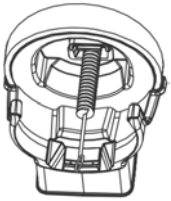

Come Utilizzare la Funzione Impostazioni
Nota: durante qualsiasi impostazione, l'apertura della manopola del vapore annulla ed esce dallo stato di impostazione.

Impostazioni del caffè per una o due tazze
Per impostare il caffè per una tazza, dopo che la macchina ha completato il preriscaldamento, tenere premuta l'icona "Espresso I" per 3 secondi per entrare nella modalità di impostazione. Successivamente, premere nuovamente l'icona "Espresso I" per iniziare la regolazione. Il display inizierà a contare il tempo: l'acqua verrà pompata per 2 secondi, poi ci sarà una preinfusione di 3 secondi, dopodiché l'erogazione continuerà fino a quando si preme di nuovo l'icona "Espresso I" per confermare la quantità desiderata.

Per impostare il caffè per due tazze, il processo è simile. Dopo il preriscaldamento, tenere premuta l'icona "Espresso II" per 3 secondi per entrare nella modalità di impostazione, poi premere nuovamente "Espresso II". Il display inizierà a conteggiare il tempo: l'acqua verrà pompata per 3 secondi, seguita da 3 secondi di preinfusione, quindi da un'erogazione continua fino a quando si preme ancora l'icona "Espresso II" per confermare.

Il tempo massimo per l'erogazione è di 60 secondi e il minimo è di 8 secondi, inclusa la fase di preinfusione. Se si raggiunge il limite superiore, l'impostazione viene salvata automaticamente. Se si interrompe prima del limite inferiore, l'impostazione non può essere confermata.

Impostazioni di macinatura per una o due tazze:
Impostazione per una tazza: Dopo l'accensione, tenere premuta l'icona "Grinder I" per 3 secondi per entrare nella modalità impostazione e iniziare la macinatura. Quando si raggiunge la quantità desiderata di polvere di caffè, premere l'icona "Grinder I" per confermare.

Impostazione per due tazze: Dopo l'accensione, tenere premuta l'icona "Grinder II" per 3 secondi per entrare nella modalità impostazione e iniziare la macinatura. Quando si raggiunge la quantità desiderata, premere l'icona "Grinder II" per confermare.
Il tempo massimo di macinatura per una e due tazze è di 30 secondi. Il sistema conferma automaticamente al raggiungimento del limite.

Come usare gli accessori per espresso:
Inserire la base nel portafiltro, poi inserire il filtro da 1 o 2 tazze.
Aggiungere il caffè nel portafiltro.
Inserire il portafiltro nella macchina.

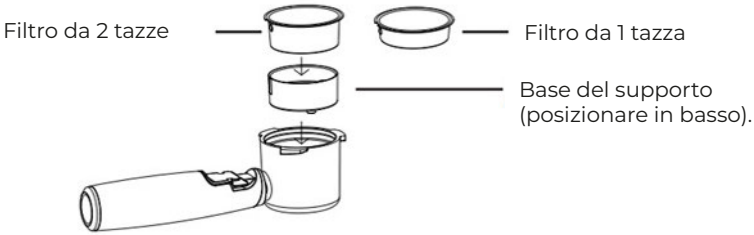

Come usare le capsule per espresso:
Inserire la capsula nella posizione corretta.
Inserire il portafiltro nella macchina.

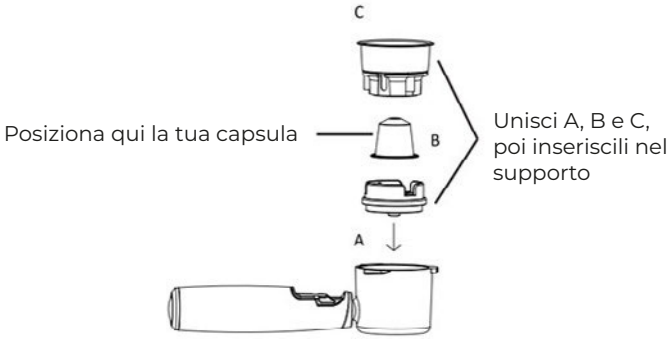

Altre Funzioni
Macinatura:
Premere a lungo le icone "Grinder I" e "Grind II" per 5 secondi per ripristinare le impostazioni di macinatura predefinite; le impostazioni di fabbrica verranno ripristinate quando i pulsanti lampeggiano 3 volte e si sente un suono di "Bee".
Espresso:
In modalità standby, premere a lungo le icone "Espresso I" e "Espresso II" per 5 secondi per ripristinare le impostazioni di macinatura predefinite; le impostazioni di fabbrica verranno ripristinate quando le icone lampeggiano 3 volte e si sente un suono di "Bee".
Funzione di rilevamento del contenitore dei chicchi:
Quando la macchina è accesa, se il contenitore dei chicchi non è installato o è installato in modo errato, i pulsanti "Grinder I" e "Grind II" si spegneranno. Dopo aver reinstallato correttamente il contenitore, i pulsanti rimarranno accesi e il buzzer emetterà 3 beep.
Funzione acqua calda:
Quando il caffè è mantenuto a temperatura costante, aprire la manopola del vapore per avviare il pompaggio dell'acqua e chiuderla per fermare la funzione acqua calda.

¡Allarme surriscaldamento:
Quando il sensore NTC rileva una temperatura superiore a quella di estrazione o quando il serbatoio dell'acqua è vuoto, la macchina entrerà in modalità protezione da surriscaldamento. I pulsanti "Una tazza" e "Due tazze Espresso" lampeggeranno rapidamente e le funzioni caffè verranno disabilitate.
Per risolvere lo stato di surriscaldamento:
Ruotare la manopola del vapore per pompare acqua e raffreddare la caldaia. Una volta raffreddata, le icone "Espresso I" e "Espresso II" rimarranno accese fisse, indicando che lo stato di surriscaldamento è stato risolto. (Durante il pompaggio dell'acqua, le icone passeranno da lampeggio rapido a lampeggio lento.)
Modalità sleep:
La macchina entra in modalità sleep 20 minuti dopo l'ultima operazione, con accesa solo l'icona "Power".
Avvisi di errore:
Dopo l'accensione, se il buzzer emette segnali acustici continui o le icone "Espresso I" e "Espresso II" si spengono, significa che la manopola del vapore è aperta. Chiudere la manopola per cancellare l'avviso.
Se lo schermo mostra E1 o E2 e il buzzer emette segnali continui, significa che c'è un malfunzionamento della caldaia. Contattare il servizio assistenza post-vendita per assistenza.

Pulizia e manutenzione
1. Scollegare l'alimentazione elettrica e lasciare raffreddare completamente la macchina da caffè prima di pulirla.
2. Pulire frequentemente il corpo della macchina da caffè con una spugna resistente all'umidità e pulire regolarmente il serbatoio dell'acqua, il vassoio raccogligocce e la griglia removibile, quindi asciugarli accuratamente.
Nota: Non pulire con alcol o detergenti a base di solventi. Non immergere mai il corpo della macchina in acqua per pulirlo. Pulire tutti gli accessori a mano con acqua e asciugarli accuratamente.

Politica di garanzia

Questo prodotto è conforme alla legge di garanzia vigente nel suo paese di acquisto. Quando hai un problema che non puoi risolvere, devi accedere al sito www.prixton.com e fare clic sull`opzione di contatto per inviarci il tuo modulo di assistenza.

Le caratteristiche tecniche ed elettriche qui riportate corrispondono alle unità tipiche e possono essere modificate senza preavviso per migliorare le qualità del dispositivo.

Dichiarazione Di Conformità Ue Semplificata

Con la presente, La Trastienda Digital SL come proprietaria del marchio commerciale Prixton, situata presso Avenida Cervantes 49, módulo 25, Basauri 48970, Bizkaia, dichiara che il tipo di apparecchiatura radioelettrica che si mostra qui di seguito:

MARCA	MODELLO	DESCRIZIONE	CATEGORIA
Prixton	NAPOLI	Coffee Machine	Home

È conforme alla Direttiva 2014/53/UE del Parlamento Europeo e della commissione del 16 aprile 2014.

Il testo completo della dichiarazione di conformità UE è disponibile a questo indirizzo web: www.prixton.com LA TRASTIENDA DIGITAL

Wichtige Sicherheitshinweise

Um Feuer, Stromschläge und Verletzungen zu vermeiden, müssen beim Gebrauch von Haushaltsgeräten die folgenden grundlegenden Sicherheitsvorkehrungen beachtet werden:

Lesen Sie alle relevanten Anweisungen sorgfältig durch.

Berühren Sie keine Heizflächen direkt. Bitte verwenden Sie den Griff oder Knopf.

Besondere Vorsicht: Direkter Kontakt mit Hochtemperatur-Elektrokomponenten oder Spritzer von heißer Flüssigkeit können Hautverbrennungen verursachen.

Um einen Stromschlag zu vermeiden, tauchen Sie weder das Netzkabel, den Stecker noch die Kaffeemaschine in Wasser oder andere Flüssigkeiten.

Wenn das Gerät von Kindern benutzt wird oder sich in deren Nähe befindet, ist die Aufsicht durch Erwachsene erforderlich.

Lassen Sie die Kaffeemaschine vor dem Zerlegen und Reinigen der Teile vollständig abkühlen.

Die Kaffeemaschine muss auf einer ebenen Fläche betrieben werden, fernab vom Tischrand, um ein versehentliches Umkippen zu verhindern.

Betreiben Sie das Gerät nicht, wenn das Netzkabel oder der Stecker beschädigt ist, das Gerät Fehlfunktionen aufweist oder anderweitig beschädigt wurde. Rufen Sie unsere gebührenfreie Kundendienstnummer an, um Informationen zur Überprüfung, Reparatur oder Einstellung des Geräts zu erhalten.

Die Verwendung von Zubehörteilen, die nicht vom Hersteller des Elektrogeräts empfohlen werden, kann Verletzungen verursachen.

Nicht im Freien verwenden.

Lassen Sie das Netzkabel nicht über Tischkanten hängen und vermeiden Sie Kontakt mit heißen Oberflächen, einschließlich Heizgeräten.

Stellen Sie das Gerät nicht in die Nähe von Gas- oder Elektroherden oder in beheizte Öfen.

Verwenden Sie das Gerät nicht für andere Zwecke als die vorgesehenen.

Warnung: Um Brand oder Stromschlag zu verhindern, entfernen Sie nicht die Bodenabdeckung dieser Kaffeemaschine. Im Inneren befinden sich keine vom Benutzer wartbaren Teile. Reparaturen dürfen nur von autorisiertem Servicepersonal durchgeführt werden.

Beim Ausschalten zuerst den Schalter auf „Aus“ stellen und dann den Stecker ziehen.

Bitte bewahren Sie diese Anweisungen an einem sicheren Ort auf!

Kennen Sie Ihre Espressomaschine

A. Deckel des Kaffeebohnenbehälters
B. Schalter des Kaffeebohnenbehälters
C. Kaffeebohnenbehälter
D. Filter für eine Tasse
E. Filter für zwei Tassen
F. Kaffeestempel
G. Schalter für gemahlenen Kaffee
H. Halterung für den Siebträger
I. Siebträger
J. Wasserauffangschale
K. Dampfdüse
L. Bedienfeld
M. Dampfregler
N. Wassertank
O. Kapselaufsatz
P. Siebträgerbasis
Q. Dosierungsring*

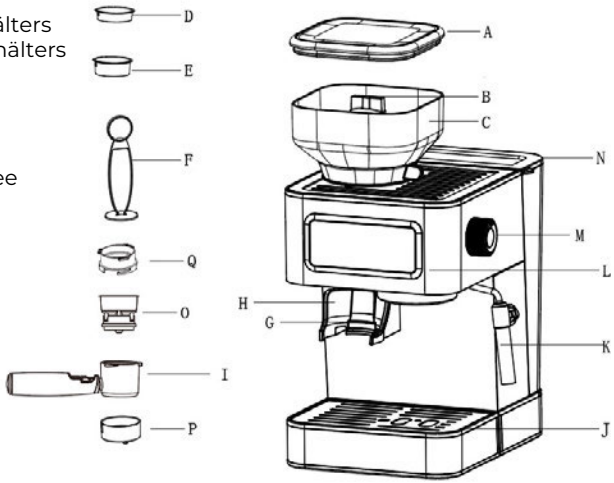

*Die Verfügbarkeit dieses Zubehörs kann je nach Produktionsdatum variieren.

Bedienfeld

Funktionsbeschreibung

Stromversorgung:
Im Standby-Modus drücken Sie das „Power“-Symbol, um den Heizvorgang zu starten. Die Symbole „Espresso“ und „Dampf“ blinken langsam. Nach Abschluss des Heizvorgangs leuchten alle Symbole dauerhaft. Während des Betriebs drücken Sie das „Power“-Symbol, um in den Standby-Modus zurückzukehren.

Einzel-Tassen Espresso:
Nach Beendigung des Heizvorgangs drücken Sie das Symbol „Espresso I“, um die Einzel-Tassen-Espresso-Funktion zu starten. Dieses Symbol blinkt während des Vorgangs. Durch erneutes Drücken des Symbols „Espresso I“ wird die Funktion beendet und die Maschine kehrt in den Konstanttemperatur-Modus zurück.

Doppel-Tassen Espresso:
Nach dem Aufheizen drücken Sie das Symbol „Espresso II“, um die Doppel-Tassen-Espresso-Funktion zu starten. Dieses Symbol blinkt während des Vorgangs. Durch erneutes Drücken des Symbols „Espresso II“ wird die Funktion beendet und die Maschine kehrt in den Konstanttemperatur-Modus zurück.

Ein-Tassen-Mahlung:
Nach dem Einschalten setzen Sie den Siebträger in die Halterung, drücken Sie das Symbol "Grind I", um die Ein-Tassen-Mahlung zu starten. Das Symbol blinkt und der Bildschirm zeigt die Mahlzeit an.
Hinweise: Während des Mahlvorgangs können Sie durch Drücken des Symbols "Grind I" die Funktion vorzeitig beenden.

Zwei-Tassen-Mahlung:
Nach dem Einschalten setzen Sie den Siebträger in die Halterung, drücken Sie das Symbol "Grind II", um die Zwei-Tassen-Mahlung zu starten. Das Symbol blinkt und der Bildschirm zeigt die Mahlzeit an.
Hinweise: Während des Mahlvorgangs können Sie durch Drücken des Symbols "Grind II" die Funktion vorzeitig beenden.

Dampf:
Nach Abschluss des Kaffeevorheizens drücken Sie das Symbol „Dampf“, um das Dampfvorheizen zu starten. Das Symbol blinkt. Sobald die Dampfvorheiztemperatur erreicht ist, zeigt das Display „000“ an und das Symbol leuchtet dauerhaft. Öffnen Sie den Drehknopf, um Wasser zu fördern und Dampf abzulassen. Der Knopf blinkt und das Display beginnt mit der Zeitmessung. Schließen Sie den Knopf, um den Vorgang zu stoppen. Drücken Sie das Symbol „Dampf“ erneut, um die Dampf-Funktion zu beenden.

HINWEIS: Um die Espressofunktion nach der Verwendung der Dampffunktion zu nutzen, beachten Sie bitte Folgendes:
Nach der Verwendung der Dampffunktion und deren Deaktivierung blinken die Leuchtanzeigen für 1 und 2 Tassen auf der Espressoseite. Dies zeigt an, dass die Maschine über einen höheren Druck verfügt, der für die Espressofunktion erforderlich ist.
Um sie zu aktivieren, öffnen Sie das Dampfventil erneut für ein paar Sekunden (bis Sie bemerken, dass der Druck abgelassen wurde) und schließen Sie es dann wieder.
Ein leiser Piepton ertönt und zeigt an, dass die Espressofunktion nun verwendet werden kann.

So verwenden Sie den Mahlvorgang
Installation des Bohnenbehälters:
Reinigen Sie zuerst den Bohnenbehälter. Suchen Sie die Verriegelungsposition des Bohnenbehälters und richten Sie diese am dreieckigen Markierungspunkt oben an der Maschine aus. Setzen Sie den Bohnenbehälter in die Maschine ein und drehen Sie ihn dann gegen den Uhrzeigersinn. Sobald Sie ein Klickgeräusch hören, ist der Bohnenbehälter korrekt installiert.

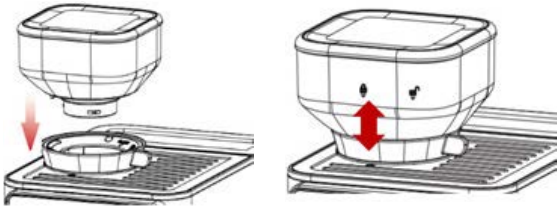

Kaffeebohnen mahlen:
Gießen Sie nicht mehr als 200 g Bohnen in den Bohnenbehälter. Drehen Sie den Knopf im Behälter auf die Position „ON“, um den Kanal zur Mahlmühle zu öffnen. Setzen Sie den Siebträger in die Halterung und drücken Sie das Symbol „Grind“, um mit dem Mahlen der Bohnen zu beginnen. Die Mahlzeit beträgt 5 Sekunden für eine Tasse und 10 Sekunden für zwei Tassen.

Hinweis: Die Maschine verfügt über 22 Mahlgradeinstellungen, empfohlen wird die Einstellung auf 5. Die Mahlgröße beeinflusst die Fließgeschwindigkeit des Wassers durch das Kaffeepulver im Filter, den Extraktionsdruck und den Geschmack des Espressos.

Wie man Espresso zubereitet:
Installieren Sie den Tassenfilter korrekt und geben Sie die richtige Menge Kaffeepulver hinzu. Verwenden Sie anschließend den Stampfer, um das Kaffeepulver zu drücken und zu glätten, wie unten beschrieben:

Setzen Sie den mit Kaffeepulver gefüllten Siebträger in die Siebträgerhalterung ein. Drehen Sie ihn nach rechts, bis er an der Maschine einrastet.
Stellen Sie eine Tasse über die Wasserablage, drücken Sie das Symbol „Espresso I“ (15 Sekunden Brühzeit) oder „Espresso II“ (28 Sekunden Brühzeit), um Kaffee zu erhalten.

Wie man die Maschine reinigt
Wenn Sie die Maschine zum ersten Mal benutzen oder längere Zeit nicht benutzt haben, muss die Espressomaschine gereinigt werden. Öffnen Sie den Deckel des Wassertanks und füllen Sie nicht mehr als 1,5 Liter reines Wasser ein (die Wassertemperatur sollte 35 °C nicht überschreiten). Schalten Sie die Maschine ein, drücken Sie das Symbol „Power“, stellen Sie eine Tasse auf die Wasserablage, nach dem Vorheizen drücken Sie das „Espresso“-Symbol, damit Wasser durchläuft, und beenden so die Reinigung. Nach dem Einschalten können Sie den Dampfhahn öffnen, um heißes Wasser auszustoßen und so die Dampfleitung zu reinigen.

Reinigung der Mühle
Drehen Sie den Knopf des Bohnenbehälters in die „OFF“-Position, um den unteren Kanal zu schließen und ein Austreten der Kaffeebohnen zu verhindern. Entfernen Sie den Bohnenbehälter, indem Sie ihn im Uhrzeigersinn drehen, und nehmen Sie das innere Mahlwerk heraus, indem Sie es gegen den Uhrzeigersinn drehen. Verwenden Sie eine Kunststoffbürste, um das Mahlwerk zu reinigen; eine lange, runde Bürste eignet sich, um die Spalten des Mahlwerks zu säubern, wie unten gezeigt.

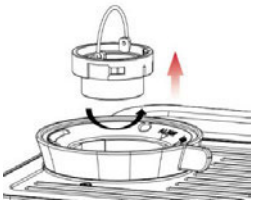

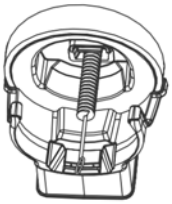

So verwenden Sie die Einstellungsfunktion
Hinweis: In allen Einstellungen kann das Drehen des Dampfhahns den Einstellungsmodus abbrechen und verlassen.

Einstellungen für Einzel- und Doppeltassenkaffee:
Einzeltassen-Einstellung: Nach Abschluss des Aufheizens drücken und 3 Sekunden lang die Taste „Espresso I“ gedrückt halten, um in den Einstellungsmodus zu gelangen. Dann erneut die Taste „Espresso I“ drücken, um die Einstellung für eine Tasse Kaffee zu starten. Das Display beginnt mit der Zeitmessung, pumpt 2 Sekunden Wasser, zieht 3 Sekunden ein und pumpt dann für längere Zeit weiter Wasser. Wenn die gewünschte Kaffeemenge erreicht ist, erneut die Taste „Espresso I“ drücken, um die Einstellung zu bestätigen.

Doppeltassen-Einstellung: Nach Abschluss des Aufheizens die Taste „Espresso II“ 3 Sekunden lang gedrückt halten, um in den Einstellungsmodus zu gelangen. Dann die Taste „Espresso II“ drücken, um die Einstellung für zwei Tassen Kaffee zu starten. Das Display beginnt mit der Zeitmessung, pumpt 3 Sekunden Wasser, zieht 3 Sekunden ein und pumpt dann für längere Zeit weiter Wasser. Wenn die gewünschte Kaffeemenge erreicht ist, erneut die Taste „Espresso II“ drücken, um die Einstellung zu bestätigen.

Die maximale Pumpzeit für Einzel- und Doppeltassenkaffee beträgt 60 Sekunden, die Mindestzeit (einschließlich Einweichzeit) 8 Sekunden. Die Einstellung wird automatisch bestätigt, wenn die Obergrenze erreicht ist, und kann unter der Untergrenze nicht bestätigt werden.

Mahlgradeinstellungen für Einzel- und Doppeltassen:
Einstellung für eine Tasse: Nach dem Einschalten des Geräts halten Sie das Symbol "Grinder I" 3 Sekunden lang gedrückt, um den Einstellmodus zu aktivieren und mit dem Mahlen zu beginnen. Wenn die gewünschte Menge erreicht ist, drücken Sie erneut "Grinder I", um die Einstellung zu bestätigen.

Einstellung für zwei Tassen: Nach dem Einschalten des Geräts halten Sie das Symbol "Grinder II" 3 Sekunden lang gedrückt, um den Einstellmodus zu aktivieren und mit dem Mahlen zu beginnen. Wenn die gewünschte Menge erreicht ist, drücken Sie "Grinder II", um die Einstellung zu bestätigen.
Die maximale Mahlzeit für Einzel- und Doppeltassen beträgt 30 Sekunden. Danach wird automatisch bestätigt.

Verwendung von Espresso-Zubehör:
Setzen Sie den Sockel in den Siebträger ein, dann das 1-Tassen- oder 2-Tassen-Sieb.
Füllen Sie das Kaffeepulver in den Siebträger.
Setzen Sie den Siebträger in die Maschine ein.

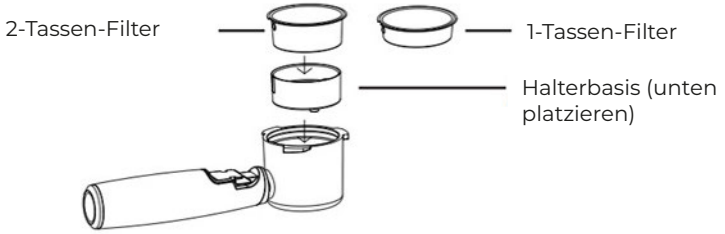

Verwendung von Espresso-Kapseln:
Legen Sie die Kaffeekapsel in die richtige Position.
Setzen Sie den Siebträger in die Maschine ein.

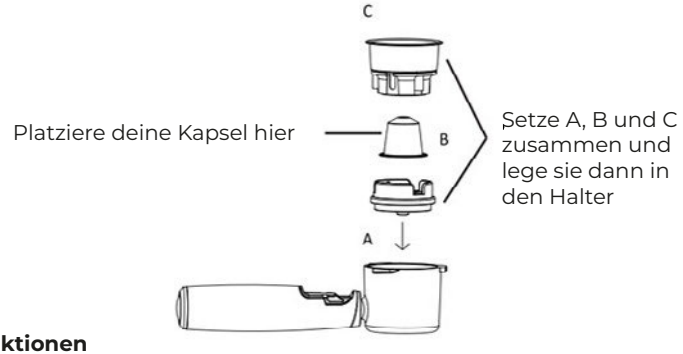

Weitere Funktionen
Mahlen:
Halten Sie die Symbole „Grinder I“ und „Grind II“ 5 Sekunden lang gedrückt, um die werkseitigen Mahleinstellungen wiederherzustellen. Die Werkseinstellungen sind wiederhergestellt, wenn die Tasten 3-mal blinken und ein Piepton ertönt.
Espresso:
Im Standby-Modus halten Sie die Symbole „Espresso I“ und „Espresso II“ 5 Sekunden lang gedrückt, um die werkseitigen Mahleinstellungen wiederherzustellen. Die Werkseinstellungen sind wiederhergestellt, wenn die Symbole 3-mal blinken und ein Piepton ertönt.
Bohnenbehälter-Erkennungsfunktion:
Wenn die Maschine eingeschaltet wird und der Bohnenbehälter nicht installiert oder falsch eingesetzt ist, schalten sich die Tasten „Grinder I“ und „Grind II“ aus. Nach korrekter Wiedereinsetzung des Bohnenbehälters bleiben die Tasten an und der Summer gibt 3 Signaltöne von sich.
Heißwasserfunktion:
Wenn der Kaffee auf einer konstanten Temperatur gehalten wird, drehen Sie den Dampfhahn, um Wasser zu pumpen, und drehen Sie ihn zurück, um die Heißwasserfunktion zu stoppen.

Überhitzungswarnung:
Wenn der NTC eine Temperatur über der Brüh-Temperatur erkennt oder wenn der Wassertank leer ist, schaltet die Maschine in den Überhitzungsschutzmodus. Die Tasten „Ein Tassen“ und „Zwei Tassen Espresso“ blinken schnell, und die Kaffee-Funktionen werden deaktiviert.

So beheben Sie den Überhitzungsstatus:
Drehen Sie den Dampfhahn, um Wasser zu pumpen und den Kessel zu kühlen. Sobald der Kessel abgekühlt ist, leuchten die Symbole „Espresso I“ und „Espresso II“ dauerhaft, was anzeigt, dass der Überhitzungsstatus behoben wurde. (Während des Wasserpumpens wechseln die Symbole von schnellem zu langsamem Blinken.)

Schlafmodus:
Die Kaffeemaschine wechselt 20 Minuten nach der letzten Bedienung in den Schlafmodus, wobei nur das „Power“-Symbol leuchtet.

Fehlermeldungen:
Wenn beim Einschalten der Summer dauerhaft piept oder die Symbole „Espresso I“ und „Espresso II“ ausgehen, bedeutet dies, dass der Dampfhahn geöffnet ist. Schließen Sie den Dampfhahn, um die Warnung zu löschen.
Wenn auf dem Display „E1“ oder „E2“ angezeigt wird und der Summer dauerhaft piept, liegt ein Kesseldefekt vor. Bitte wenden Sie sich an den Kundendienst.

Reinigung und Wartung
1. Trennen Sie die Stromversorgung und lassen Sie die Kaffeemaschine vor der Reinigung vollständig abkühlen.
2. Reinigen Sie das Gehäuse der Kaffeemaschine regelmäßig mit einem feuchtigkeitsbeständigen Schwamm und reinigen Sie den Wassertank, die Abtropfschale und das abnehmbare Gitter regelmäßig, anschließend gründlich trocknen.
Hinweis: Nicht mit Alkohol oder lösungsmittelhaltigen Reinigern reinigen. Tauchen Sie das Gehäuse niemals zur Reinigung in Wasser. Reinigen Sie alle Zubehörteile von Hand mit Wasser und trocknen Sie sie gründlich.

Garantiepolitik

Dieses Produkt entspricht dem im Land des Kaufs geltenden Gewährleistungsrecht. Wenn Sie ein Problem haben, das nicht gelöst werden kann, müssen Sie auf das Internet www.prixton.com zugreifen und auf die Kontaktoption klicken, um uns lhr Unterstützungsformular zu senden.

Die elektrischen und technischen Eigenschaften, die hier genannt wurden, entsprechen typischen Geräten und können ohne Vorankündigung geändert werden, um ein besseres Gerät anzubieten.

Vereinfachte EU-einverständniserklärung

La Trastienda Digital SL als Inhaber der Handelsmarke Prixton, mit dem Standort Avenida Cervantes 49, módulo 25, Basauri 48970, Bizkaia, erklärt hiermit, dass das im Folgenden detaillierte radioelektrische Gerät:

MARKE	MODEL	BESCHREIBUNG	KATEGORIE
Prixton	NAPOLI	Coffee Machine	Home

der EU-Richtlinie 2014/53/UE des Europaparlaments und –rats vom 16. April 2014 entspricht.

Der komplette Text der EU-Einverständniserklärung kann unter dem folgenden Link abgerufen werden:
www.prixton.com LA TRASTIENDA DIGITAL

Instruções Importantes de Segurança
Para evitar incêndio, choque elétrico e ferimentos pessoais, as seguintes precauções básicas de segurança devem ser observadas ao usar eletrodomésticos:
Leia todas as instruções relevantes.
Não toque diretamente em nenhuma superfície aquecida. Use a alça ou o botão. Atenção especial: O contato direto com componentes elétricos de alta temperatura ou respingos de líquidos quentes podem causar queimaduras na pele.
Para evitar choque elétrico, não mergulhe o cabo de alimentação, o plugue ou a máquina de café em água ou outros líquidos.
Quando o aparelho for usado por crianças ou estiver próximo a elas, a supervisão de um adulto é necessária.
A máquina de café deve ser deixada esfriar antes de desmontar e limpar suas partes.
A máquina deve ser usada sobre uma superfície plana, afastada da borda para evitar tombamento acidental.
Não opere o aparelho se o cabo de alimentação ou plugue estiverem danificados, se o aparelho estiver com defeito ou se tiver sofrido qualquer dano. Ligue para nosso serviço de atendimento ao cliente gratuito para informações sobre inspeção, reparo ou ajuste do aparelho.
O uso de acessórios diferentes dos recomendados pelo fabricante pode causar ferimentos.
Não use o aparelho ao ar livre.
Não deixe o cabo de alimentação pendurado nas bordas da mesa e não o deixe em contato com superfícies quentes, incluindo aquecedores.
Não coloque o aparelho próximo ou sobre fogões a gás ou elétricos, nem dentro de fornos aquecidos.
Não use o aparelho para fins diferentes do pretendido.
Aviso: Para evitar incêndio ou choque elétrico, não remova a tampa inferior desta máquina de café. Não há peças reparáveis pelo usuário dentro deste aparelho. Somente pessoal autorizado pode realizar reparos.
Ao desligar, primeiro gire o botão para a posição “desligado” e então retire o plugue da tomada.
Por favor, mantenha estas instruções em local seguro!

Conheça Sua Máquina de Espresso

A. Tampa do recipiente de café em grão
B. Interruptor do recipiente de café em grão
C. Recipiente de café em grão
D. Filtro para uma chávena
E. Filtro para duas chávenas
F. Prensador de café
G. Interruptor de café moído
H. Suporte do porta-filtro
I. Porta-filtro
J. Tabuleiro de água
K. Tubo de vapor
L. Painel de controlo
M. Manípulo de vapor
N. Depósito de água
O. Acessório para cápsulas
P. Base do porta-filtro
Q. Anel doseador*

*A disponibilidade deste acessório pode variar consoante a data de produção.

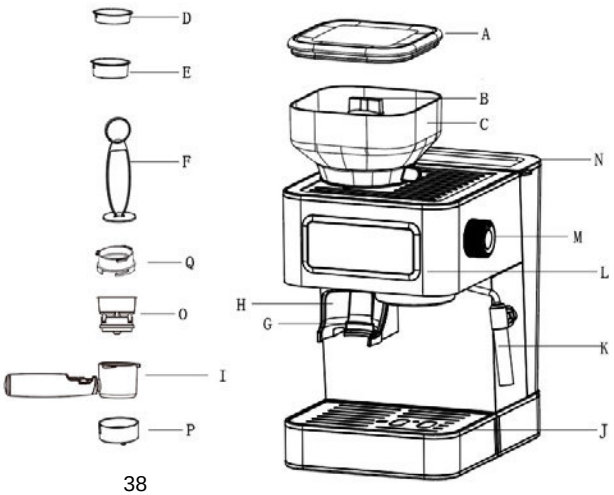

Painel de Controle

Descrição das Funções
Liga/Desliga:
Pressione o ícone "Power" no modo de espera para iniciar o aquecimento; os ícones "Espresso" e "Steam" piscarão lentamente. Após o aquecimento, todos os ícones permanecerão acesos.
Enquanto estiver em funcionamento, pressione o ícone "Power" para voltar ao modo de espera.

Espresso para uma xícara:
Após o aquecimento, pressione o ícone “Espresso I” para iniciar a função de espresso para uma xícara; esse ícone piscará. Pressione novamente o ícone “Espresso I” para encerrar a função e voltar ao estado de temperatura constante.

Espresso para duas xícaras:
Após o aquecimento, pressione o ícone “Espresso II” para iniciar a função de espresso para duas xícaras; esse ícone piscará. Pressione novamente o ícone “Espresso II” para encerrar a função e voltar ao estado de temperatura constante.

Moagem para uma xícara:
Após ligar o aparelho, coloque o porta-filtro no suporte e pressione o ícone "Grind I" para iniciar a moagem de uma xícara. O ícone piscará e a tela exibirá o tempo de moagem, indicando o processo em andamento.
Notas: Durante o processo de moagem, pressione o ícone "Grind I" para sair antecipadamente da função.

Moagem para duas xícaras:
Após ligar o aparelho, coloque o porta-filtro no suporte e pressione o ícone "Grind II" para iniciar a moagem de duas xícaras. O ícone piscará e a tela exibirá o tempo de moagem, indicando o processo em andamento.
Notas: Durante o processo de moagem, pressione o ícone "Grind II" para sair antecipadamente da função.

Vapor:
Após o pré-aquecimento do café, pressione o ícone "Steam" para iniciar o pré-aquecimento do vapor; o ícone piscará. Quando a temperatura de pré-aquecimento for atingida, o visor mostrará "000" e o ícone permanecerá aceso. Abra o botão para começar a liberar vapor e puxar água; o botão piscará e o visor começará a contar o tempo. Feche o botão para parar a operação. Pressione o ícone "Steam" novamente para sair da função vapor.

NOTA: Para usar a função espresso após utilizar a função vapor, leve em consideração a seguinte orientação:
Após usar a função vapor e sair dela, os indicadores luminosos de 1 e 2 xícaras no lado espresso ficarão piscando, indicando que a cafeteira está com pressão alta para operar a função espresso.
Para habilitá-la, enquanto os indicadores ainda estiverem piscando, abra novamente a válvula de vapor por alguns segundos (até perceber que a pressão foi liberada) e então feche-a.
Um leve sinal sonoro indicará que a função espresso já pode ser utilizada.

Como Usar a Moagem
Instalação do recipiente de grãos:
Primeiro, limpe o recipiente de grãos.
Encontre a posição de trava do recipiente, alinhe-a com a marca triangular na parte superior da máquina, insira o recipiente na máquina e, em seguida, gire o recipiente no sentido anti-horário.
Quando ouvir um clique, significa que o recipiente de grãos está corretamente instalado.

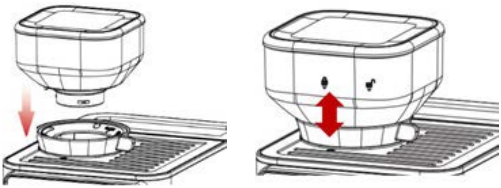

Moagem dos Grãos de Café:
Coloque no máximo 200g de grãos no recipiente de grãos.
Gire o botão dentro do recipiente para a posição "ON" para abrir o canal até a mó de moagem.
Coloque o porta-filtro no suporte e pressione o ícone "Grind" para iniciar a moagem dos grãos. O tempo de moagem é de 5 segundos para uma xícara e 10 segundos para duas xícaras.
Observação: A máquina possui 22 níveis de moagem; recomenda-se ajustar o nível para 5. O tamanho da moagem afeta a velocidade da água passando pelo café no filtro, a pressão da extração e o sabor do espresso.

Como Fazer Espresso:
Instale corretamente o filtro de xícara e adicione a quantidade certa de pó de café, depois use o socador para pressionar e nivelar o café moído, conforme mostrado abaixo:

Instale o porta-filtro cheio de pó de café no suporte do porta-filtro. Gire para a direita até travar na máquina.
Coloque uma xícara sobre a bandeja de água, pressione o ícone "Espresso I" (15 segundos para preparo) ou o ícone "Espresso II" (28 segundos para preparo) para fazer o café.

Como Limpar a Máquina
Se for a primeira vez que a utiliza ou se não usou a máquina por muito tempo, ela deve ser limpa.
Abra a tampa do reservatório de água e despeje no máximo 1,5 litros de água pura (a temperatura da água não deve ultrapassar 35°C).
Ligue a máquina, pressione o ícone "Power", coloque uma xícara sobre a bandeja, após o pré-aquecimento pressione o ícone "Espresso" para que a água flua, completando a limpeza.
Após ligar a máquina, você pode abrir o botão de vapor para liberar água quente e limpar o tubo de vapor.

Limpeza do moedor
Gire o botão do reservatório de grãos para a posição "OFF" para fechar o canal inferior e evitar que os grãos de café vazem.
Remova o reservatório de grãos girando-o no sentido horário e remova o moinho interno girando-o no sentido anti-horário.
Use uma escova de plástico para limpar o moinho; use uma escova longa e redonda para limpar as fendas do moinho, conforme mostrado abaixo:

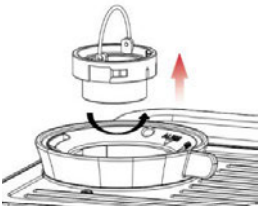

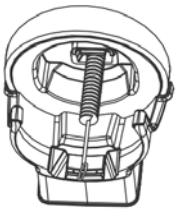

Como Usar a Função de Configurações
Nota: Em todas as configurações, ligar o botão do vapor pode cancelar e sair do modo de configuração.

Configurações para café de uma e duas xícaras:
Configuração para uma xícara: Após o aquecimento, pressione e segure o ícone "Espresso I" por 3 segundos para entrar no modo de configuração, e depois pressione o ícone "Espresso I" para ajustar a configuração da xícara única. O visor começa a contar o tempo, bombeia água por 2 segundos, faz a imersão por 3 segundos e então continua bombeando água por um longo período. Quando a quantidade desejada de café for atingida, pressione o ícone "Espresso I" para confirmar a configuração.

Configuração para duas xícaras: Após o aquecimento, pressione e segure o ícone "Espresso II" por 3 segundos para entrar no modo de configuração, e depois pressione o ícone "Espresso II" para ajustar a configuração para duas xícaras. O visor começa a contar o tempo, bombeia água por 3 segundos, faz a imersão por 3 segundos e então continua bombeando água por um longo período. Quando a quantidade desejada de café for atingida, pressione o ícone "Espresso II" para confirmar a configuração.
O tempo máximo de bombeamento para uma e duas xícaras é de 60 segundos, e o tempo mínimo é de 8 segundos (incluindo a imersão). A configuração será confirmada automaticamente ao atingir o limite máximo, e não pode ser confirmada abaixo do limite mínimo.

Configurações de moagem para uma ou duas xícaras:
Configuração para uma xícara: Após ligar o aparelho, pressione e segure o ícone "Grinder I" por 3 segundos para entrar no modo de configuração e iniciar a moagem. Quando a quantidade desejada for atingida, pressione o ícone "Grinder I" para confirmar.

Configuração para duas xícaras: Após ligar o aparelho, pressione e segure o ícone "Grinder II" por 3 segundos para entrar no modo de configuração e iniciar a moagem. Quando a quantidade desejada for atingida, pressione o ícone "Grinder II" para confirmar.
O tempo máximo de moagem para ambas as configurações é de 30 segundos. A configuração será confirmada automaticamente ao atingir esse limite.

Como usar os acessórios para espresso:
Coloque a base no porta-filtro, depois insira o filtro de 1 ou 2 xícaras.
Adicione o café moído ao porta-filtro.
Insira o porta-filtro na máquina.

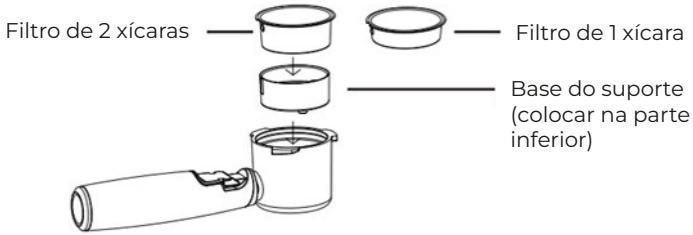

Como usar cápsulas de espresso:
Coloque a cápsula de café na posição correta.
Insira o porta-filtro na máquina.

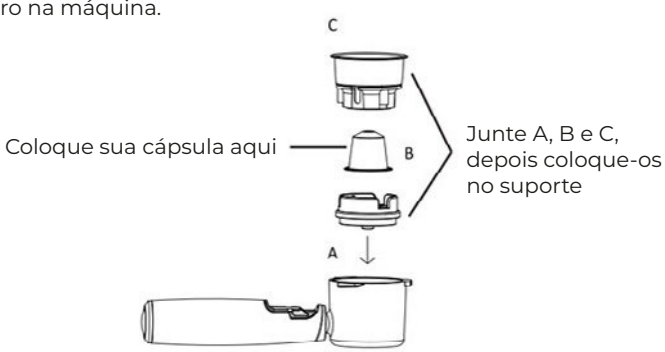

Outras Funções
Moagem:
Pressione e segure os ícones "Grinder I" e "Grind II" por 5 segundos para restaurar a configuração padrão de moagem. A configuração de fábrica será restaurada quando os botões piscarem 3 vezes e um som de bip for ouvido.

Espresso:
No modo de espera, pressione e segure os ícones "Espresso I" e "Espresso II" por 5 segundos para restaurar a configuração padrão de moagem. A configuração de fábrica será restaurada quando os ícones piscarem 3 vezes e um som de bip for ouvido.

Função de Detecção do Reservatório de Grãos:
Quando a máquina estiver ligada, se o reservatório de grãos não estiver instalado ou estiver instalado incorretamente, os botões "Grinder I" e "Grind II" se apagarão. Após reinstalar o reservatório corretamente, os botões permanecerão acesos e o buzzer emitirá 3 bipes.

Função de Água Quente:
Quando o café estiver mantendo uma temperatura constante, gire o botão de vapor para iniciar o bombeamento de água e desligue o botão para parar a função de água quente.

Alerta de Superaquecimento:
Quando o sensor NTC detectar uma temperatura acima da temperatura de preparo ou quando o reservatório de água estiver vazio, a máquina entrará em modo de proteção contra superaquecimento. Os botões "Uma Xícara" e "Duas Xícaras" piscarão rapidamente e as funções de café serão desativadas.

Como Resolver o Estado de Superaquecimento:
Gire o botão de vapor para bombear água e resfriar a caldeira. Após o resfriamento, os ícones "Espresso I" e "Espresso II" permanecerão acesos de forma constante, indicando que o estado de superaquecimento foi resolvido. (Durante o bombeamento de água, os ícones mudam de piscar rapidamente para piscar lentamente.)

Modo de Repouso:
A máquina de café entra no modo de repouso 20 minutos após a última operação, e apenas o ícone "Power" permanecerá aceso.

Alertas de Erro:
Após ligar, se o buzzer emitir bipes contínuos ou os ícones "Espresso I" e "Espresso II" apagarem, isso indica que o botão de vapor está aberto. Feche o botão de vapor para limpar o alerta.
Se a tela mostrar E1 ou E2 e o buzzer emitir bipes contínuos, isso indica um mau funcionamento da caldeira. Por favor, entre em contato com o serviço de pós-venda para assistência.

Limpeza e manutenção
1. Desligue a fonte de energia e deixe a cafeteira esfriar completamente antes de limpá-la.
2. Limpe frequentemente o corpo da cafeteira com uma esponja resistente à umidade e limpe regularmente o reservatório de água, a bandeja de gotejamento e a grelha removível, depois seque-os completamente.

Nota: Não limpe com álcool ou produtos de limpeza à base de solventes. Nunca mergulhe o corpo da cafeteira na água para limpá-lo. Limpe todos os acessórios à mão com água e seque-os cuidadosamente.

Política de garantia

Em cumprimento do estabelecido no Decreto-Lei n.º 84/2021 https://dre.pt/dre/detalhe/decreto-lei/84-2021-172938301, colocamos à disposição dos interessados toda a informação necessária para poder exercer todos os direitos de desistir de acordo com as normas contidas nesta lei, dando por cumpridos os requisitos que a lei exige ao vendedor no contrato de venda.
As características técnicas e eléctricas que aqui se indicam podem ser válidas para outras unidades semelhantes às nossas e poderão ser trocadas sem aviso prévio com o objetivo de oferecer um equipamento melhor.

Declaração De Conformidade Simplificada

Pela presente, a La Trastienda Digital SL, na qualidade de proprietária da marca comercial Prixton, com sede no Avenida Cervantes 49, módulo 25, Basauri 48970, Bizkaia, declara que o tipo de equipamento radioelétrico que de seguida se expõe:

MARCA	MODELO	DESCRIÇÃO	CATEGORIA
Prixton	NAPOLI	Coffee Machine	Home

Está em conformidade com a Diretiva 2014/53/UE do Parlamento Europeu e do Conselho de 16 de abril de 2014.
O texto completo da declaração UE de conformidade pode ser consultado no seguinte endereço Web:
www.prixton.com LA TRASTIENDA DIGITAL

Belangrijke Veiligheidsinstructies
Om brand, elektrische schokken en persoonlijk letsel te voorkomen, moeten bij het gebruik van huishoudelijke apparaten de volgende basisveiligheidsmaatregelen in acht worden genomen:
Lees alle relevante instructies.
Raak geen verwarmde oppervlakken direct aan. Gebruik altijd het handvat of de knop. Let op: direct contact met elektrische onderdelen die heet zijn of spatten van heet vloeistof kunnen brandwonden veroorzaken.
Om elektrische schokken te voorkomen, dompel de stroomkabel, stekker of het koffiezetapparaat niet onder in water of andere vloeistoffen.
Wanneer het apparaat door kinderen wordt gebruikt of in de buurt van kinderen is, is toezicht van een volwassene vereist.
Laat het koffiezetapparaat afkoelen voordat u onderdelen demonteert of schoonmaakt.
Gebruik het koffiezetapparaat altijd op een vlakke tafel, weg van de rand, om omvallen te voorkomen.
Gebruik het apparaat niet als de stroomkabel of stekker beschadigd is, als het apparaat niet goed werkt of op enige andere wijze beschadigd is. Neem contact op met onze gratis klantenservice voor inspectie, reparatie of afstelling.
Het gebruik van accessoires die niet door de fabrikant van het elektrische apparaat worden aanbevolen, kan letsel veroorzaken.
Gebruik het apparaat niet buitenshuis.
Laat de stroomkabel niet over de rand van een tafel hangen en zorg dat deze niet in contact komt met hete oppervlakken, inclusief verwarmingen.
Plaats het apparaat niet in de buurt van of op gas- of elektrische kookplaten, of in verwarmde ovens.
Gebruik het apparaat niet voor andere doeleinden dan waarvoor het bedoeld is.
Waarschuwing: om brand of elektrische schokken te voorkomen, verwijder de onderkant van dit koffiezetapparaat niet. Er bevinden zich geen onderdelen die door de gebruiker kunnen worden gerepareerd. Alleen bevoegd servicepersoneel mag reparaties uitvoeren.
Schakel het apparaat uit door eerst de knop op uit te zetten en daarna de stekker uit het stopcontact te halen.
Bewaar deze instructies op een veilige plaats!

Leer uw espressoapparaat kennen

A. Deksel van het koffiebonenreservoir
B. Schakelaar van het koffiebonenreservoir
C. Koffiebonenreservoir
D. Filter voor één kopje
E. Filter voor twee kopjes
F. Koffiestamper
G. Schakelaar voor gemalen koffie
H. Houder voor de filterhouder
I. Filterhouder
J. Wateropvangbak
K. Stoompijpje
L. Bedieningspaneel
M. Stoomknop
N. Waterreservoir
O. Accessoire voor koffiecapsules
P. Basis van de filterhouder
Q. Doseerring*

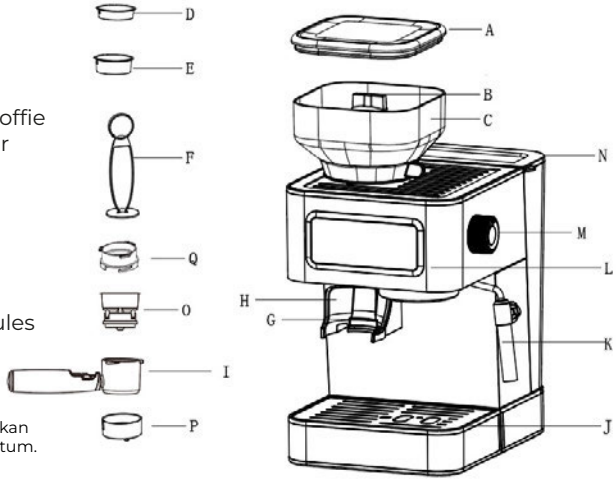

*De beschikbaarheid van dit accessoire kan variëren afhankelijk van de productiedatum.

Bedieningspaneel

Functiebeschrijving

Aan/uit:
Druk op het "power" pictogram in de stand-by modus om het verwarmingsproces te starten. De "Espresso" en "stoom" pictogrammen knipperen langzaam. Na het opwarmen blijven alle pictogrammen continu branden.
Druk tijdens werking op het "Power" pictogram om terug te keren naar de stand-by modus.

Espresso voor één kop:
Na het opwarmen, druk op het “Espresso I” pictogram om de functie voor een enkele espresso te starten; dit pictogram knippert. Druk nogmaals op “Espresso I” om de functie te stoppen en terug te keren naar de constante temperatuurstand.

Espresso voor twee koppen:
Na het opwarmen, druk op het “Espresso II” pictogram om de dubbele espresso functie te starten; dit pictogram knippert. Druk nogmaals op “Espresso II” om de functie te stoppen en terug te keren naar de constante temperatuurstand.

Malen voor één kopje:
Zet het apparaat aan, plaats de filterdrager in de houder en druk op het pictogram "Grind I" om het malen voor één kopje te starten. Dit pictogram knippert en het scherm toont de maaltijd.
Opmerkingen: Tijdens het malen kun je op het pictogram "Grind I" drukken om deze functie vroegtijdig te beëindigen.

Malen voor twee kopjes:
Zet het apparaat aan, plaats de filterdrager in de houder en druk op het pictogram "Grind II" om het malen voor twee kopjes te starten. Dit pictogram knippert en het scherm toont de maaltijd.
Opmerkingen: Tijdens het malen kun je op het pictogram "Grind II" drukken om deze functie vroegtijdig te beëindigen.

Stoom:
Na het voorverwarmen van de koffie, druk op het "Steam" pictogram om het stoomvoorverwarmen te starten; het pictogram knippert. Zodra de stoomvoorverwarmtemperatuur is bereikt, toont het display "000" en blijft het pictogram continu branden. Open de knop om water te pompen en stoom vrij te geven; de knop knippert en het display begint met timen. Sluit de knop om te stoppen. Druk opnieuw op het "Steam" pictogram om de stoomfunctie te verlaten.

OPMERKING: Om de espressofunctie te gebruiken na het gebruik van de stoomfunctie, let op het volgende:
Na het gebruik van de stoomfunctie en het verlaten ervan, zullen de lampjes voor 1 en 2 kopjes aan de espressokant knipperen, wat aangeeft dat het apparaat een hogere druk heeft om de espressofunctie te gebruiken.
Om deze in te schakelen, terwijl de lampjes nog knipperen, opent u opnieuw het stoomventiel gedurende een paar seconden (totdat u merkt dat de druk is afgelaten) en sluit het vervolgens.
Er klinkt een zacht piepsignaal dat aangeeft dat de espressofunctie nu gebruikt kan worden.

Hoe de maling te gebruiken
Installatie van de bonencontainer:
Maak eerst de bonencontainer schoon.
Zoek de vergrendelingspositie van de bonencontainer, lijn deze uit met de driehoekige markering bovenop de machine, plaats de bonencontainer in de machine en draai de bonencontainer vervolgens tegen de klok in.
Wanneer je een klikgeluid hoort, betekent dit dat de bonencontainer correct is geïnstalleerd.

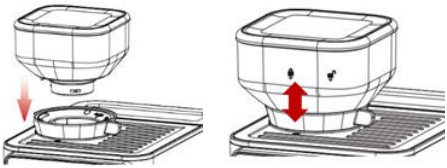

Koffiebonen malen:
Giet niet meer dan 200 g bonen in de bonencontainer.
Zet de knop binnenin de container op de stand "ON" om het kanaal naar de maalschijf te openen.
Plaats de filterdrager in de houder en druk op het pictogram "Grind" om het malen van de bonen te starten. De maaltijd duurt 5 seconden voor één kopje en 10 seconden voor twee kopjes.
Opmerking: De machine heeft 22 maalinstellingen; het wordt aanbevolen de maalgraad op 5 te zetten. De maalgraad beïnvloedt de doorstroming van water door het koffiedik in het filter, de extractiedruk en de smaak van de espresso.

Hoe espresso te maken:
Plaats het kopjesfilter correct en voeg de juiste hoeveelheid koffiepoeder toe. Gebruik vervolgens de stamper om het koffiedik aan te drukken en gelijk te maken, zoals hieronder:

Plaats de portafilter gevuld met koffiepoeder op de portafilterhouder. Draai deze naar rechts totdat hij vastklikt aan de machine.
Zet een kopje boven de waterbak, druk op het "Espresso I" icoon (15 seconden voor het zetten) of op het "Espresso II" icoon (28 seconden voor het zetten) om koffie te maken.

Hoe de machine schoon te maken:
Als je de machine voor het eerst gebruikt of lange tijd niet hebt gebruikt, moet de espressomachine worden gereinigd.
Open de dop van het waterreservoir en giet niet meer dan 1,5 liter puur water in het waterreservoir (de watertemperatuur mag niet hoger zijn dan 35°C).
Zet de machine aan, druk op het "Power" icoon, zet een kopje op de waterbak, en na het voorverwarmen, druk op het "Espresso" icoon om water te laten lopen, daarmee voltooi je de reiniging.
Na het inschakelen van de machine kun je de stoomknop openen om heet water te laten lopen en zo de stoompijp te reinigen.

Reinigen van de molen
Draai de knop van het bonenreservoir naar de stand "OFF" om het onderste kanaal te sluiten en te voorkomen dat koffiebonen eruit lekken.
Verwijder het bonenreservoir door het met de klok mee te draaien, en verwijder vervolgens het interne maalelement door het tegen de klok in te draaien.
Je kunt een plastic poederborstel gebruiken om het maalelement schoon te maken; gebruik een lange ronde borstel om de openingen van het maalelement schoon te maken, zoals hieronder weergegeven:

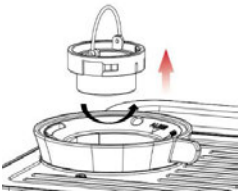

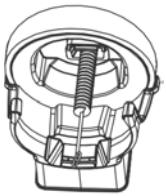

Hoe de Instelfunctie te Gebruiken
Let op: Tijdens alle instellingen kan het inschakelen van de stoomknop de instellingen annuleren en verlaten.

Hoe de instelfunctie te gebruiken
Opmerking: Tijdens alle instellingen kan het draaien aan de stoomknop de instelling annuleren en verlaten.

Instellingen voor één en twee kopjes koffie:
Instelling voor één kopje koffie:
Na het opwarmen, houd het pictogram "Espresso I" 3 seconden ingedrukt om de instelmodus te openen, en druk vervolgens op het pictogram "Espresso I" om de instelling voor één kopje te starten. Het display begint met het tellen van de tijd, pompt gedurende 2 seconden water, laat het 3 seconden inweken en blijft dan lang water pompen. Wanneer de gewenste hoeveelheid koffie is bereikt, druk op het pictogram "Espresso I" om de instelling te bevestigen.

Instelling voor twee kopjes koffie:
Na het opwarmen, houd het pictogram "Espresso II" 3 seconden ingedrukt om de instelmodus te openen, en druk vervolgens op het pictogram "Espresso II" om de instelling voor twee kopjes te starten. Het display begint met het tellen van de tijd, pompt gedurende 3 seconden water, laat het 3 seconden inweken en blijft dan lang water pompen. Wanneer de gewenste hoeveelheid koffie is bereikt, druk op het pictogram "Espresso II" om de instelling te bevestigen.

De bovengrens voor de pomptijd bij één of twee kopjes is 60 seconden, de ondergrens is 8 seconden (inclusief inweektijd). Bevestiging gebeurt automatisch bij het bereiken van de bovengrens en is niet mogelijk onder de ondergrens.

Maalinstellingen voor één of twee kopjes:
Instelling voor één kopje:
Na het inschakelen van het apparaat, houd het pictogram "Grinder I" 3 seconden ingedrukt om de instelmodus te openen en het malen te starten. Wanneer de gewenste hoeveelheid gemalen koffie is bereikt, druk je op het pictogram "Grinder I" om de instelling te bevestigen.
Instelling voor twee kopjes:
Na het inschakelen van het apparaat, houd het pictogram "Grinder II" 3 seconden ingedrukt om de instelmodus te openen en het malen te starten. Wanneer de gewenste hoeveelheid is bereikt, druk je op het pictogram "Grinder II" om te bevestigen.
De maximale maaltijd voor één of twee kopjes is 30 seconden. De instelling wordt automatisch bevestigd wanneer deze limiet is bereikt.

Hoe de espressotoebehoren te gebruiken:
Plaats de basis in de filterhouder en plaats vervolgens het filter voor 1 of 2 kopjes.
Voeg de gemalen koffie toe aan de filterhouder.
Plaats de filterhouder in het apparaat.

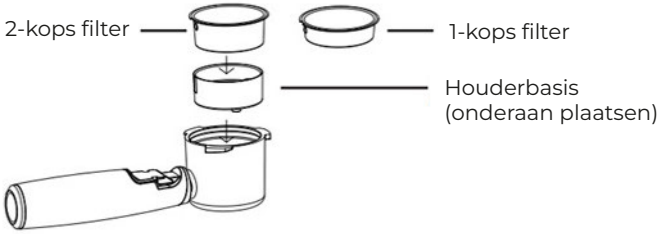

Hoe espressocapsules te gebruiken:
Plaats de koffiecapsule in de daarvoor bestemde positie.
Plaats de filterhouder in het apparaat.

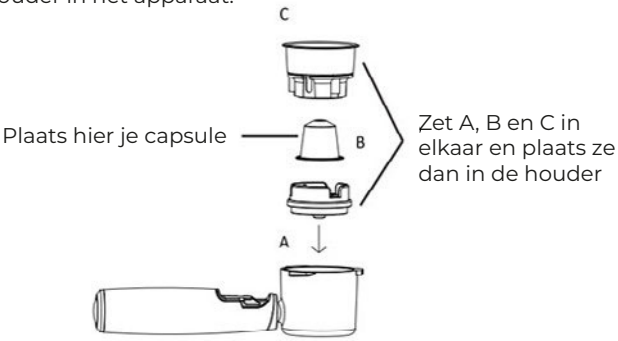

Malen:
Houd de pictogrammen "Grinder I" en "Grind II" 5 seconden lang ingedrukt om de standaard maalinstelling te herstellen. De fabrieksinstelling wordt hersteld wanneer de knoppen driemaal knipperen en er een pieptoon klinkt.

Espresso:
In de stand-bymodus, houd de pictogrammen "Espresso I" en "Espresso II" 5 seconden lang ingedrukt om de standaard maalinstelling te herstellen. De fabrieksinstelling wordt hersteld wanneer de pictogrammen driemaal knipperen en er een pieptoon klinkt.

Functie voor detectie van het bonenreservoir:
Wanneer het apparaat wordt ingeschakeld en het bonenreservoir ontbreekt of verkeerd is geplaatst, zullen de knoppen "Grinder I" en "Grind II" uitgeschakeld zijn. Zodra het bonenreservoir correct is geplaatst, blijven de knoppen branden en klinken er drie pieptonen.

Heetwaterfunctie:
Wanneer de koffie op temperatuur wordt gehouden, draai aan de stoomknop om de waterpomp te activeren. Draai de knop dicht om de heetwaterfunctie te stoppen.

Oververhittingswaarschuwing:
Wanneer de NTC een temperatuur detecteert die hoger is dan de zettemperatuur of wanneer het waterreservoir leeg is, schakelt het apparaat over op oververhittingsbeveiliging. De knoppen "One Cup" en "Two Cup Espresso" knipperen snel en de koffiefuncties worden uitgeschakeld.

Oververhittingsstatus oplossen:
Draai de stoomknop open om water te pompen en de boiler af te koelen. Zodra het apparaat is afgekoeld, blijven de pictogrammen "Espresso I" en "Espresso II" continu branden, wat aangeeft dat de oververhitting is opgelost. (Tijdens het pompen van water gaan de pictogrammen van snel knipperen naar langzaam knipperen.)

Slaapstand:
Het koffiezetapparaat schakelt 20 minuten na de laatste handeling automatisch over naar de slaapstand. Alleen het "Power"-pictogram blijft dan branden.

Foutmeldingen:
Na het inschakelen: als de zoemer continu piept of de pictogrammen "Espresso I" en "Espresso II" uit zijn, betekent dit dat de stoomknop openstaat. Sluit de stoomknop om de waarschuwing te wissen.

Als het scherm E1 of E2 weergeeft en de zoemer continu piept, duidt dit op een storing van de boiler. Neem contact op met de klantenservice.

Reiniging en onderhoud
1. Koppel de stroomvoorziening los en laat het koffiezetapparaat volledig afkoelen voordat u het schoonmaakt.
2. Reinig de behuizing van het koffiezetapparaat regelmatig met een vochtbestendige spons en maak het waterreservoir, de lekbak en het verwijderbare rooster regelmatig schoon. Droog deze onderdelen daarna grondig af.

Opmerking: Reinig niet met alcohol of oplosmiddelhoudende reinigers. Dompel de behuizing nooit onder in water om deze te reinigen. Reinig alle accessoires met de hand met water en droog ze zorgvuldig af.

Garantie beleid

Dit product voldoet aan de in het land van aankoop geldende garantiewetgeving. Als u een probleem hebt dat u niet kunt oplossen, moet u naar www.prixton.com gaan en op de contactoptie klikken om ons uw assistentieformulier toe te sturen.

Deze technische en elektrische specificaties kunnen te allen tijde en zonder voorafgaande kennisgeving worden gewijzigd om het apparaat nog te verbeteren.

Vereenvoudigde EU-conformiteitsverklaring

Hierbij verklaart La Trastienda Digital SL, als eigenaar van het handelsmerk Prixton, en gevestigd in het Avenida Cervantes 49, módulo 25, Basauri 48970, Bizkaia, dat de radioapparatuur die hierna wordt beschreven:

MERK	MODEL	BESCHRIJVING	CATEGORIE
Prixton	NAPOLI	Coffee Machine	Home

Strookt met Richtlijn 2014/53/EU van het Europees Parlement en de Raad van 16 april 2014.

De volledige tekst van de EU-conformiteitsverklaring is te vinden op de volgende internetsite:
www.prixton.com

LA TRASTIENDA DIGITAL

PRIXTON