PRIXTON

Smart Guard DV50

MIRILLA WIFI WIFI DOOR VIEWER

INDEX

ES	3
EN	7
PT	11
FR	15
IT	19
DE	23
NL	27

Por favor, lee este manual cuidadosamente antes de usar el producto y consérvalo adecuadamente.

Descripción de las partes del producto y esquema de instalación:

Unidad interior

Unidad exterior

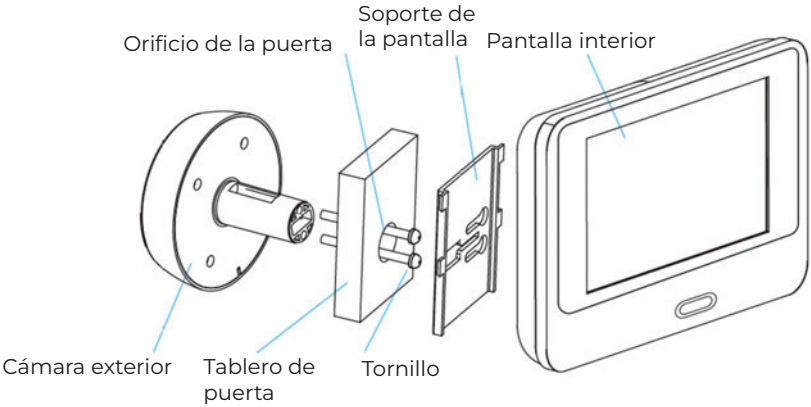

Explicación de la unidad exterior (Cámara):

Explicación de la unidad interior (Pantalla):

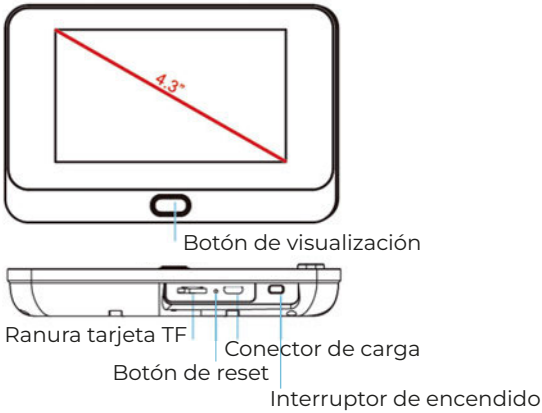

Botón de visualización: pulse brevemente para enceder la pantalla y poder ver el exterior.
- Luz azul intermitente: modo de vinculación.
- Luz azul fija: conexión correcta a WiFi.

Conector de carga: use el cable tipo-C suministrado para cargar la batería de la pantalla. Asegúrese de usar un adaptador de corriente de 5V

Botón de reset: mantener presionado durante 5 segundos para restablecer.
NOTA: está acción desvinculará el producto de la aplicación y lo dejará en modo vinculación.

Configuración de dispositivo (vinculación con la App):
1. Descargar e instalar la APP
Abre la App Store (para iOS) o Google Play Store (para Android) en tu dispositivo. Instala la app Tuya

2. Configuración de la APP
Antes de comenzar asegúrate de que tu dispositivo esté conectado a una red Wi-Fi de 2.4GHz, ya que este producto no es compatible con las redes Wi-Fi de 5GHz.
Crea una cuenta si no dispones de ella.

3. Vinculación del producto con la APP
Antes de comenzar asegúrate de que el producto se encuentra en modo vinculación (una voz repetirá cada 25 segundos que está listo para ello). no tenga carga.
NOTA: si después de accionar el interruptor de encendido no entra en modo vinculación puede deberse a que el producto necesite restablecerse (botón reset) o que la batería no tenga carga.
Abre la APP Tuya y toca el símbolo + (parte superior derecha de la pantalla principal) y selecciona “Añadir dispositivo”
En el panel deslizable izquierdo selecciona “Camara y bloqueo” y pulsa en el panel derecho el icono con el nombre “Cámara de seguridad inteligente (Wi-Fi)”. Sigue los pasos, introduciendo la red wi-fi (2,4Ghz) y su contraseña. Tras ello la app mostrará un código QR. Como se indica, acerque la pantalla a la cámara de la mirilla a unos 15-20 cm para que pueda leer el código correctamente.
Cuando la mirilla haya sido capaz de leer el código QR, una voz con un mensaje diferente al del modo vinculación confirmará la recepción y podrá pulsar en la APP que ha oído el tono de aviso. Al finalizar el proceso, quedará establecida la conexión y entonces será posible ver la imagen que captura la cámara de la mirilla a través de la APP.

4. Configuración de tarjeta de memoria
Inserte una tarjeta microSD de tipo V10 de hasta 128GB.
Reinicie la conexión (saliendo y volviendo a entrar de la APP) y pulse “Reproducción” en el menú de opciones. Formatee la tarjeta si se lo solicita.
La tarjeta está ahora preparada para almacenar las grabaciones.

5. Grabación y reproducción de video desde la APP
De manera remota a través de la aplicación puede tomar fotos y grabar videos de lo que sucede delante de la cámara. En este caso el almacenamiento se realizará en su teléfono.

6. Grabación y reproducción de video desde la Mirilla
Puede configurar el dispositivo para que realice capturas de video automáticamente si detecta movimiento delante de la cámara. Para ello configure la función PIR en el menú de opciones, en la APP. Puede seleccionar entre los siguientes modos de sensibilidad:
- Baja: grabará si detecta cualquier movimiento frente a la cámara durante más de 7 segundos
- Media: grabará si detecta cualquier movimiento frente a la cámara durante más de 5 segundos
- Alta: grabará si detecta cualquier movimiento frente a la cámara durante más de 1 segundo
- Cerrar: desactiva la función PIR
En cualquiera de los casos también podrá notificar cada detección si así lo desea programando esta función en “Configuración de notificaciones”
Para visualizar estas grabaciones acceda a “Reproducción” en el menú de opciones.
NOTA: en un entorno concurrido, se recomienda configurarlo en baja sensibilidad para reducir los despertares innecesarios y las notificaciones, lo que ayudará a extender la vida útil de la batería.

7. Modo timbre
Cuando el pulsador del timbre incorporado en la unidad exterior es pulsado, se realiza una llamada remota al teléfono vinculado con la APP. De esta forma podrá hablar de manera remota con la persona que llame sin tener que estar al otro lado de la puerta.

8. Modo voz remota
Mediante la APP y de manera remota puede hablar a través del altavoz de la cámara exterior manteniendo pulsado el icono de micrófono en el menú de opciones.

Especificaciones Técnicas:
Resolución: 1920×1080/15fps – 640×360/30fps
Perspectiva: 160°
LED IR: 850nm
WIFI: IEEE 802 11 b / g / n
Audio: Comunicación bidireccional, reducción de ruido
Tarjeta de memoria: Tipo Micro SD V10: 8/16/32/64/128GB
Batería: batería de litio de 5000 mAh

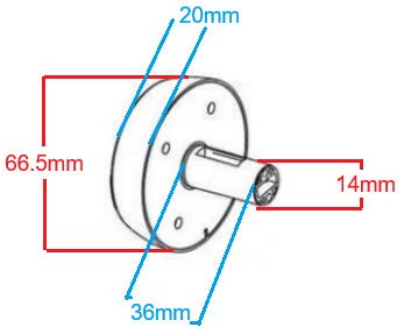

Por su seguridad física, no abra ni manipule por su cuenta las partes interiores del producto. Ante cualquier incidencia en el funcionamiento de su producto póngase en contacto con el servicio técnico de Prixton, y su equipo realizará las intervenciones necesarias siempre bajo las máximas medidas de seguridad.

Política de garantía

En cumplimiento de lo establecido a tal efecto por el Real Decreto Legislativo 03/2014, de 27 de marzo, se pone a disposición de los interesados, accediendo a www.prixton.com, cuanta información sea necesaria para ejercer los derechos de desistimiento atendiendo a los supuestos que recoge dicha ley, dando por cumplidas las exigencias que esta demanda de la parte vendedora en el contrato de venta. Las características técnicas y eléctricas que aquí se brindan corresponden a unidades típicas y podrían cambiarse sin previo aviso con el fin de proveer un mejor equipo.

Declaración UE De Conformidad Simplificada

Por la presente, La Trastienda Digital SL como propietaria de la marca comercial Prixton, ubicada en Avenida Cervantes 49, módulo 25, Basauri 48970, Bizkaia, declara que el tipo de equipo radioeléctrico que a continuación se expone:

MARCA	MODELO	DESCRIPCIÓN	CATEGORÍA
Prixton	Smart Guard DV50	Mirilla Wifi	Hogar

Es conforme con la Directiva 2014/53/UE del Parlamento Europeo y del consejo de 16 de abril de 2014.

El texto completo de la declaración UE de conformidad está disponible en la dirección de Internet siguiente:
www.prixton.com LA TRASTIENDA DIGITAL

Please read this manual carefully before using the product and store it properly.

Product parts description and installation diagram:

Indoor unit

Outdoor unit

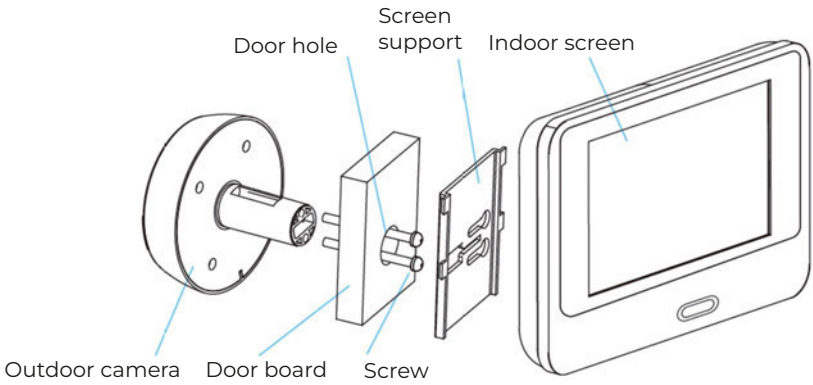

Explanation of the outdoor unit (Camera):

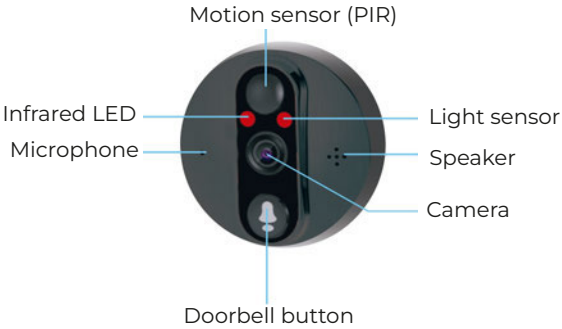

Explanation of the indoor unit (Screen):

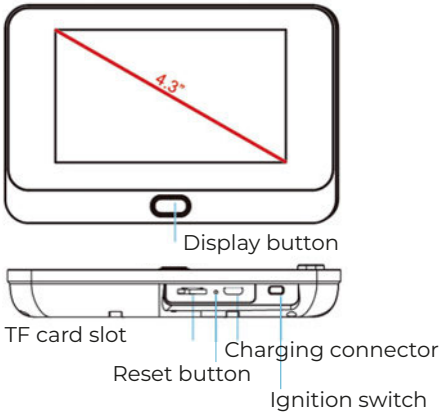

Display button: Briefly press to turn on the screen and view the outside world.
- Flashing blue light: Pairing mode.
- Solid blue light: Successful WiFi connection.

Charging connector: Use the supplied Type-C cable to charge the display's battery. Ensure you use a 5V power adapter.

Reset button: Press and hold for 5 seconds to reset.
NOTE: This action will unpair the product from the app and leave it in pairing mode.

Device setup (pairing with the app):
1. Download and install the app. Open the App Store (for iOS) or Google Play Store (for Android) on your device. Install the Tuya app.

2. App setup. Before starting, ensure your device is connected to a 2.4GHz Wi-Fi network, as this product is not compatible with 5GHz Wi-Fi networks.

Create an account if you don't already have one.

3. Pairing the product with the app
Before starting, make sure the product is in pairing mode (a voice will repeat every 25 seconds that it is ready). Ensure it is not charged.

NOTE: If it does not enter pairing mode after turning on the power switch, it may be because the product needs to be reset (press the reset button) or the battery is not charged.
Open the Tuya app and tap the + symbol (top right of the main screen) and select “Add device.” In the left slide-out panel, select “Camera & lock” and tap the icon labeled “Smart Security Camera (Wi-Fi)” in the right panel. Follow the steps, entering the Wi-Fi network (2.4GHz) and its password. The app will then display a QR code. As indicated, bring the screen close to the peephole camera, about 15-20 cm away, so that it can read the code correctly. Once the peephole has successfully read the QR code, a voice with a different message than the one used in pairing mode will confirm reception, and you can tap in the app that you heard the alert tone. When the process is complete, the connection will be established, and you will then be able to view the image captured by the peephole camera through the app.

4. Memory Card Setup
Insert a V10 microSD card up to 128GB.
Restart the connection (by exiting and re-entering the app) and tap “Playback” in the options menu. Format the card if prompted.

The card is now ready to store recordings.

5. Recording and Playing Video from the App
You can remotely take photos and record videos of what is happening in front of the camera using the app. In this case, the recordings will be stored on your phone.

6. Recording and Playing Video from the Peephole
You can configure the device to automatically capture video if it detects movement in front of the camera. To do this, configure the PIR function in the options menu of the app. You can select from the following sensitivity modes:
- Low: will record if it detects any movement in front of the camera for more than 7 seconds
- Medium: will record if it detects any movement in front of the camera for more than 5 seconds
- High: will record if it detects any movement in front of the camera for more than 1 second
- Off: disables the PIR function
In any case, you can also receive notifications for each detection if desired by configuring this function in “Notification Settings.”
To view these recordings, go to “Playback” in the options menu.
NOTE: In busy environments, it is recommended to set the sensitivity to low to reduce unnecessary wake-ups and notifications, which will help extend battery life.

7. Doorbell Mode
When the doorbell button on the outdoor unit is pressed, a remote call is placed to the phone linked to the app. This allows you to speak remotely with the person at the door without having to be at the door.

8. Remote Voice Mode
Using the app, you can remotely speak through the outdoor camera's speaker by pressing and holding the microphone icon in the options menu.

Technical Specifications:
Resolution: 1920×1080/15fps – 640×360/30fps
Viewing Angle: 160°
IR LED: 850nm
Wi-Fi: IEEE 802.11 b/g/n
Audio: Two-way communication, noise reduction
Memory Card: Micro SD V10 type: 8/16/32/64/128GB
Battery: 5000 mAh lithium battery

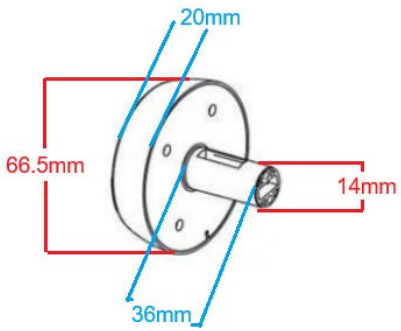

For your physical safety, do not open or handle the internal parts of the product on your own. In case of any issue with the functioning of your product, please contact Prixton's technical service. Their team will carry out the necessary interventions always under the highest safety standards.

Warranty policy

This product complies with the warranty law in force in the country of purchase. When you have a problem that you can not solve, you must access the web www.prixton.com and click on the contact option to send us your assistance form. These technical and electrical specifications are those of typical units and may be changed without prior notice in order to provide improved equipment.

Simplified EU Declaration Of Conformity

We, La Trastienda Digital located in Avenida Cervantes 49, módulo 25, Basauri 48970, Bizkaia hereby declare that the following goods, imported and selling at European market:

BRAND	MODEL NAME	DESCRIPTION	CATEGORY
Prixton	Smart Guard DV50	Wifi Door Viewer	Home

Are in compliance with the EC Council Directive of 2014/53/EU (EM DIRECTIVE) and harmonized standards and with the board of the 16th of April 2014.

The complete text of the UE Declaration of conformity is available anytime at this website address:
www.prixton.com

LA TRASTIENDA DIGITAL

Leia atentamente este manual antes de utilizar o produto e guarde-o em local adequado.

Descrição das peças e esquema de instalação do produto:

Unidade interna

Unidade externa

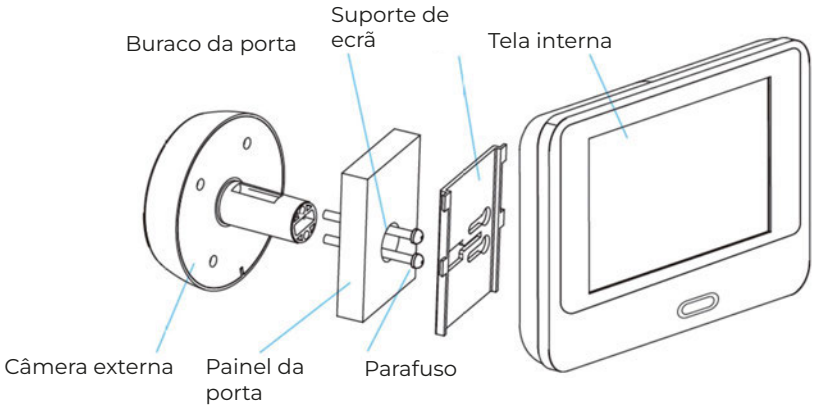

Explicação da unidade exterior (câmara):

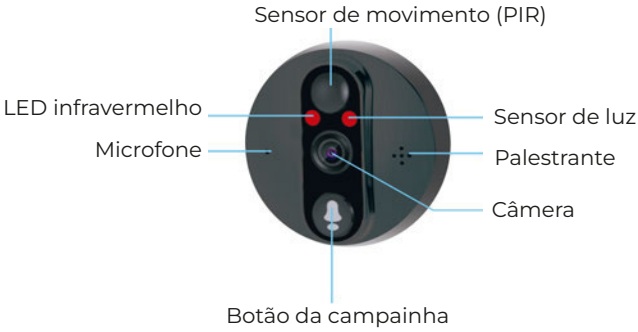

Explicação da unidade interior (ecrã):

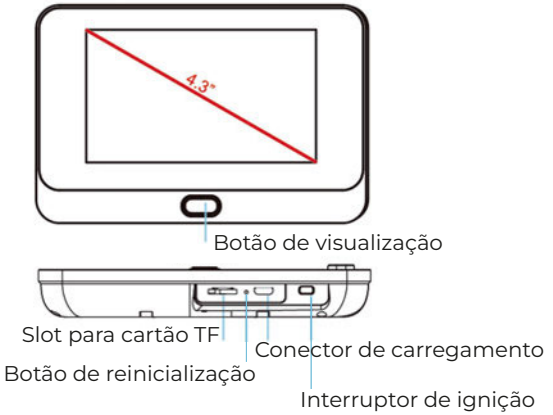

Botão de visualização: Prima rapidamente para ligar o ecrã e visualizar o mundo exterior.
- Luz azul intermitente: Modo de emparelhamento.
- Luz azul acesa: Ligação Wi-Fi bem-sucedida.

Conector de carregamento: Utilize o cabo USB-C fornecido para carregar a bateria do monitor. Certifique-se de que utiliza um adaptador de alimentação de 5V.

Botão de reinicialização: Pressione e mantenha pressionado durante 5 segundos para reiniciar.
NOTA: Esta ação irá desemparelhar o produto da aplicação e deixá-lo no modo de emparelhamento.

Configuração do dispositivo (emparelhamento com a aplicação):
1. Descarregue e instale o aplicativo. Abra a App Store (para iOS) ou a Google Play Store (para Android) no seu dispositivo. Instale a aplicação Tuya.

2. Configuração da aplicação. Antes de começar, certifique-se de que o seu dispositivo está ligado a uma rede Wi-Fi de 2,4 GHz, uma vez que este produto não é compatível com redes Wi-Fi de 5 GHz.
Crie uma conta, caso ainda não tenha uma.

3. Emparelhando o produto com a aplicação
Antes de começar, certifique-se de que o produto está no modo de emparelhamento (uma voz irá repetir a cada 25 segundos indicando que está pronto). Certifique-se de que não está carregado.
NOTA: Se não entrar no modo de emparelhamento após ligar o interruptor de alimentação, pode ser porque o produto necessita de ser reiniciado (prima o botão de reinicialização) ou a bateria não está carregada.
Abra a aplicação Tuya e toque no símbolo + (canto superior direito do ecrã principal) e selecione “Adicionar dispositivo”.
No painel lateral esquerdo, selecione “Câmara e fechadura” e toque no ícone “Câmara de segurança inteligente (Wi-Fi)” no painel direito. Siga os passos, introduzindo a rede Wi-Fi (2,4 GHz) e a sua palavra-passe. A aplicação exibirá um código QR. Como indicado, aproxime o ecrã da câmara de olho mágico, a cerca de 15 a 20 cm de distância, para que esta possa ler o código corretamente. Assim que a olho mágico ler o código QR com sucesso, uma voz com uma mensagem diferente da utilizada no modo de emparelhamento confirmará a receção, e poderá tocar na aplicação para confirmar que ouviu o sinal sonoro. Quando o processo estiver concluído, a ligação será estabelecida e poderá visualizar a imagem captada pela câmara do olho mágico através da aplicação.

4. Configuração do Cartão de Memória
Insira um cartão microSD V10 até 128 GB.
Reinicie a ligação (saindo e entrando novamente na aplicação) e toque em “Reprodução” no menu de opções. Formate o cartão, se solicitado.
O cartão está agora pronto para armazenar gravações.

5. Gravação e Reprodução de Vídeo pela Aplicação
Pode tirar fotografias e gravar vídeos remotamente do que está a acontecer em frente à câmara usando a aplicação. Nesse caso, as gravações serão armazenadas no seu telefone.

6. Gravação e Reprodução de Vídeo pela Olho Mágico
Pode configurar o dispositivo para captar vídeo automaticamente se detetar movimento em frente à câmara. Para tal, configure a função PIR no menu de opções da aplicação. Pode selecionar entre os seguintes modos de sensibilidade:
- Baixa: gravará se detetar qualquer movimento em frente à câmara durante mais de 7 segundos
- Média: gravará se detetar qualquer movimento em frente à câmara durante mais de 5 segundos
- Alta: gravará se detetar qualquer movimento em frente à câmara durante mais de 1 segundo
- Desligada: desativa a função PIR
Em qualquer caso, também pode receber notificações para cada deteção, se desejar, configurando esta função em “Definições de Notificação”.
Para visualizar estas gravações, aceda a “Reprodução” no menu de opções.

NOTA: Em ambientes movimentados, recomenda-se definir a sensibilidade para baixa para reduzir as ativações e notificações desnecessárias, o que ajudará a prolongar a vida útil da bateria.

7. Modo Campainha
Quando o botão da campainha na unidade exterior é premido, é feita uma chamada remota para o telefone ligado à aplicação. Isto permite-lhe falar remotamente com a pessoa que está à porta sem precisar de estar presente.

8. Modo de Voz Remoto
Utilizando a aplicação, pode falar remotamente através do altifalante da câmara exterior pressionando e segurando o ícone do microfone no menu de opções.

Especificações Técnicas:
Resolução: 1920×1080/15fps – 640×360/30fps
Ângulo de Visão: 160°
LED IV: 850nm
Wi-Fi: IEEE 802.11 b/g/n
Áudio: Comunicação bidirecional, redução de ruído
Cartão de Memória: Micro SD V10: 8/16/32/64/128GB
Bateria: Bateria de lítio de 5000 mAh

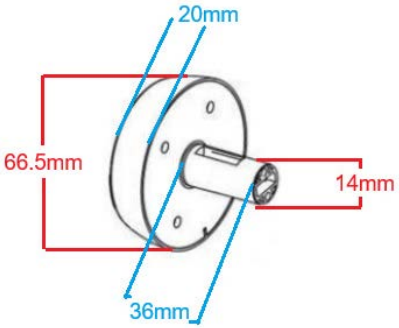

Para a sua segurança física, não abra nem manuseie por conta própria as partes internas do produto. Em caso de qualquer problema no funcionamento do seu produto, entre em contato com o serviço técnico da Prixton, cuja equipa realizará as intervenções necessárias sempre com as máximas medidas de segurança.

Política de garantia

Em cumprimento do estabelecido no Decreto-Lei n.º 84/2021 https://dre.pt/dre/detalhe/decreto-lei/84-2021-172938301, colocamos à disposição dos interessados toda a informação necessária para poder exercer todos os direitos de desistir de acordo com as normas contidas nesta lei, dando por cumpridos os requisitos que a lei exige ao vendedor no contrato de venda. As características técnicas e eléctricas que aqui se indicam podem ser válidas para outras unidades semelhantes às nossas e poderão ser trocadas sem aviso prévio com o objetivo de oferecer um equipamento melhor.

Declaração De Conformidade Simplificada

Pela presente, a La Trastienda Digital SL, na qualidade de proprietária da marca comercial Prixton, com sede no Avenida Cervantes 49, módulo 25, Basauri 48970, Bizkaia, declara que o tipo de equipamento radioelétrico que de seguida se expõe:

MARCA	MODELO	DESCRIÇÃO	CATEGORIA
Prixton	Smart Guard DV50	Wifi Door Viewer	Home

Está em conformidade com a Diretiva 2014/53/UE do Parlamento Europeu e do Conselho de 16 de abril de 2014.
O texto completo da declaração UE de conformidade pode ser consultado no seguinte endereço Web:
www.prixton.com
LA TRASTIENDA DIGITAL

Veuillez lire attentivement ce manuel avant d'utiliser le produit et le ranger correctement.

Description des pièces et schéma d'installation :

Unité intérieure

Unité extérieure

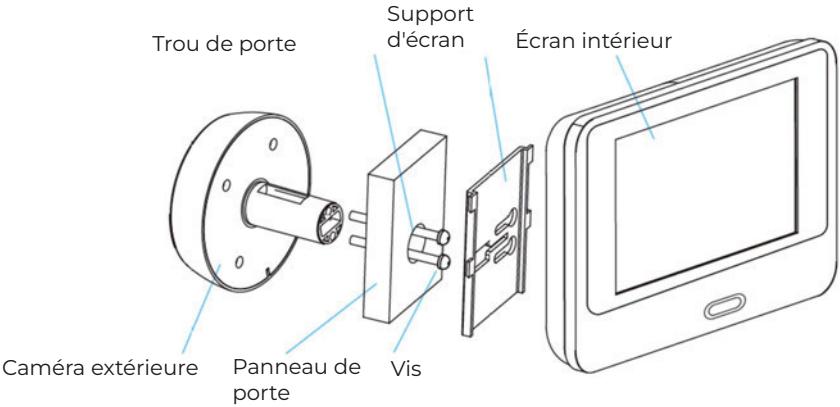

Explication de l'unité extérieure (caméra) :

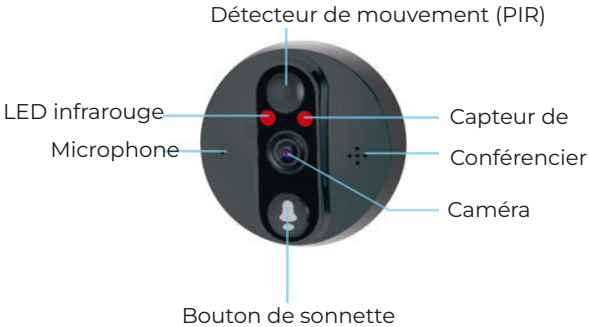

Explication de l'unité intérieure (écran) :

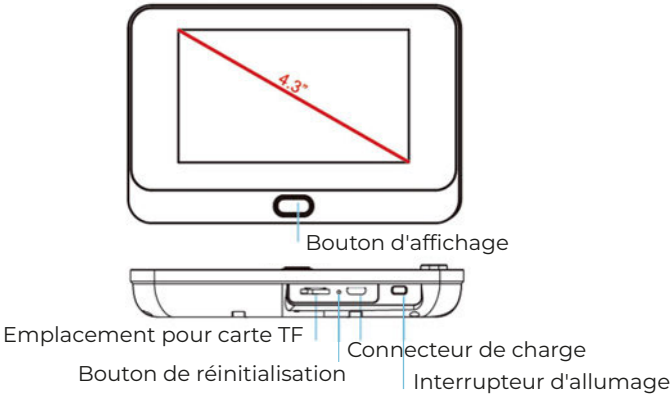

Bouton d'affichage : Appuyez brièvement pour allumer l'écran et afficher l'environnement.
- Voyant bleu clignotant : Mode appairage.
- Voyant bleu fixe : Connexion Wi-Fi établie.

Connecteur de charge : Utilisez le câble USB-C fourni pour charger la batterie de l'écran. Veillez à utiliser un adaptateur secteur 5 V.

Bouton de réinitialisation : Appuyez et maintenez enfoncé pendant 5 secondes pour réinitialiser l'appareil.
REMARQUE : Cette action déconnectera l'appareil de l'application et le maintiendra en mode appairage.

Configuration de l'appareil (appairage avec l'application) :
1. Téléchargez et installez l'application. Ouvrez l'App Store (pour iOS) ou le Google Play Store (pour Android) sur votre appareil. Installez l'application Tuya.

2. Configuration de l'application. Avant de commencer, assurez-vous que votre appareil est connecté à un réseau Wi-Fi 2,4 GHz, car ce produit n'est pas compatible avec les réseaux Wi-Fi 5 GHz.
Créez un compte si vous n'en avez pas déjà un.

3. Appairage du produit avec l'application
Avant de commencer, assurez-vous que le produit est en mode appairage (un message vocal vous avertira toutes les 25 secondes qu'il est prêt). Vérifiez qu'il n'est pas chargé.
REMARQUE : Si le produit ne passe pas en mode appairage après la mise sous tension, il se peut qu'il doive être réinitialisé (appuyez sur le bouton de réinitialisation) ou que la batterie soit déchargée.
Ouvrez l'application Tuya, appuyez sur le symbole + (en haut à droite de l'écran principal) et sélectionnez « Ajouter un appareil ».
Dans le panneau latéral gauche, sélectionnez « Caméra et verrouillage » et appuyez sur l'icône « Caméra de sécurité intelligente (Wi-Fi) » dans le panneau de droite. Suivez les instructions en saisissant le réseau Wi-Fi (2,4 GHz) et son mot de passe. L'application affichera alors un code QR. Approchez l'écran de la caméra du judas, à environ 15-20 cm, afin qu'elle puisse lire le code correctement. Une fois que le judas aura correctement lu le code QR, un message vocal différent de celui utilisé en mode appairage confirmera la réception. Vous pourrez alors confirmer la réception de cette alerte en appuyant sur le bouton prévu à cet effet dans l'application. Une fois le processus terminé, la connexion sera établie et vous pourrez visualiser l'image capturée par la caméra du judas via l'application.

4. Configuration de la carte mémoire
Insérez une carte microSD V10 jusqu'à 128 Go.
Redémarrez la connexion (en quittant puis en relançant l'application) et appuyez sur « Lecture » dans le menu des options. Formatez la carte si nécessaire.
La carte est maintenant prête à enregistrer des vidéos.

5. Enregistrement et lecture vidéo depuis l'application
Vous pouvez prendre des photos et enregistrer des vidéos à distance de ce qui se passe devant la caméra grâce à l'application. Les enregistrements seront alors stockés sur votre téléphone.

6. Enregistrement et lecture vidéo depuis le judas
Vous pouvez configurer l'appareil pour qu'il enregistre automatiquement des vidéos s'il détecte un mouvement devant la caméra. Pour cela, configurez la fonction PIR dans le menu des options de l'application. Vous pouvez choisir parmi les modes de sensibilité suivants :
- Faible : enregistrement automatique en cas de détection de mouvement devant la caméra pendant plus de 7 secondes.
- Moyenne : enregistrement automatique en cas de détection de mouvement devant la caméra pendant plus de 5 secondes.
- Élevée : enregistrement automatique en cas de détection de mouvement devant la caméra pendant plus d'1 seconde.
- Désactivée : désactivation de la fonction PIR.
Vous pouvez également recevoir des notifications pour chaque détection en configurant cette fonction dans les « Paramètres de notification ».
Pour visionner ces enregistrements, accédez à « Lecture » dans le menu des options.

REMARQUE : Dans les environnements bruyants, il est recommandé de régler la sensibilité sur faible afin de limiter les déclenchements et notifications intempestifs et ainsi prolonger l'autonomie de la batterie.

7. Mode Sonnette
Lorsque vous appuyez sur le bouton de sonnette de l'unité extérieure, un appel est automatiquement passé vers le téléphone associé à l'application. Vous pouvez ainsi parler à distance avec la personne qui se présente à votre porte.

8. Mode vocal à distance
Grâce à l'application, vous pouvez parler à distance via le haut-parleur de la caméra extérieure en maintenant enfoncée l'icône du microphone dans le menu des options.

Spécifications techniques :
Résolution : 1920×1080/15fps – 640×360/30fps
Angle de vision : 160°
LED infrarouge : 850 nm
Wi-Fi : IEEE 802.11 b/g/n
Audio : Communication bidirectionnelle, réduction du bruit
Carte mémoire : Micro SD V10 : 8/16/32/64/128 Go
Batterie : Batterie lithium 5 000 mAh

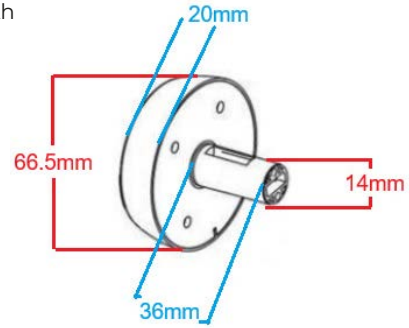

Pour votre sécurité physique, n’ouvrez ni ne manipulez vous-même les parties internes du produit. En cas de problème de fonctionnement de votre produit, contactez le service technique de Prixton, dont l’équipe effectuera les interventions nécessaires dans le respect des plus strictes mesures de sécurité.

Politique de garantie

Ce produit est conforme à la loi sur la garantie en vigueur dans le pays d'achat. Lorsque vous avez un problème que vous ne pouvez pas résoudre, vous devez accéder au site www.prixton.com et cliquer sur l`option de contact pour nous envoyer votre formulaire d`assistance. Les caractéristiques techniques et électriques ici correspondent à des unités spécifiques et pourraient être modifiées sans préavis afin d’améliorer le matériel.

Déclaration De Conformité Simplifiée

La Trastienda Digital SL, en tant que propriétaire de la marque Prixton, située dans Avenida Cervantes 49, módulo 25, Basauri 48970, Bizkaia, déclare que le type d'équipement radioélectrique indiqué ci-dessous est le suivant :

MARQUE	MODÈLE	DESCRIPTION	CATÉGORIE
Prixton	Smart Guard DV50	Wifi Door Viewer	Home

Est conforme à la directive 2014/53/UE du Parlement européen et du Conseil du 16 avril 2014.

Le texte intégral de la déclaration de conformité de l'UE est disponible sur Internet à l'adresse suivante :
www.prixton.com

LA TRASTIENDA DIGITAL

Leggere attentamente questo manuale prima di utilizzare il prodotto e conservarlo correttamente.

Descrizione delle parti del prodotto e schema di installazione:

Unità interna

Unità esterna

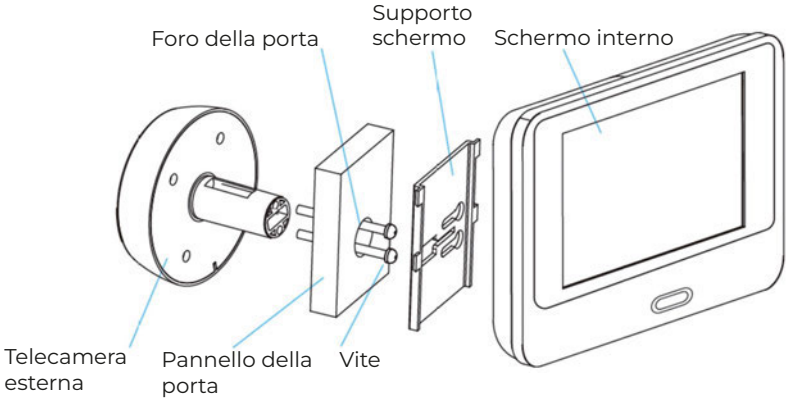

Spiegazione dell'unità esterna (telecamera):

Spiegazione dell'unità interna (schermo):

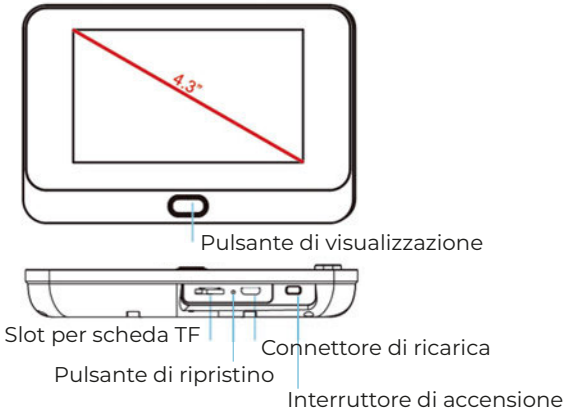

Pulsante Display: premere brevemente per accendere lo schermo e visualizzare l'ambiente esterno.
- Luce blu lampeggiante: modalità di abbinamento.
- Luce blu fissa: connessione Wi-Fi avvenuta con successo.

Connettore di ricarica: utilizzare il cavo Type-C in dotazione per caricare la batteria del display. Assicurarsi di utilizzare un alimentatore da 5 V.

Pulsante di ripristino: tenere premuto per 5 secondi per ripristinare il dispositivo.
NOTA: questa azione disconnetterà il prodotto dall'app e lo lascerà in modalità di abbinamento.

Configurazione del dispositivo (abbinamento con l'app):
1. Scaricare e installare l'app. Aprire l'App Store (per iOS) o il Google Play Store (per Android) sul dispositivo. Installare l'app Tuya.

2. Configurazione dell'app. Prima di iniziare, assicurarsi che il dispositivo sia connesso a una rete Wi-Fi a 2,4 GHz, poiché questo prodotto non è compatibile con le reti Wi-Fi a 5 GHz.
Creare un account se non se ne possiede già uno.

3. Abbinamento del prodotto all'app
Prima di iniziare, assicurati che il prodotto sia in modalità di abbinamento (un messaggio vocale ripeterà ogni 25 secondi che è pronto). Assicurati che non sia in carica.
NOTA: Se non entra in modalità di abbinamento dopo aver acceso l'interruttore di alimentazione, potrebbe essere perché il prodotto deve essere ripristinato (premi il pulsante di ripristino) o perché la batteria non è carica.
Apri l'app Tuya e tocca il simbolo + (in alto a destra nella schermata principale) e seleziona "Aggiungi dispositivo".

Nel pannello a scomparsa a sinistra, seleziona "Telecamera e serratura" e tocca l'icona "Telecamera di sicurezza intelligente (Wi-Fi)" nel pannello a destra. Segui i passaggi, inserendo la rete Wi-Fi (2,4 GHz) e la relativa password. L'app visualizzerà quindi un codice QR. Come indicato, avvicina lo schermo alla telecamera dello spioncino, a circa 15-20 cm di distanza, in modo che possa leggere correttamente il codice. Una volta che lo spioncino ha letto correttamente il codice QR, una voce con un messaggio diverso da quello utilizzato in modalità di abbinamento confermerà la ricezione e potrai toccare nell'app per indicare di aver sentito il segnale acustico. Al termine del processo, la connessione verrà stabilita e potrai visualizzare l'immagine catturata dalla telecamera dello spioncino tramite l'app.

4. Configurazione della scheda di memoria
Inserisci una scheda microSD V10 fino a 128 GB.
Riavvia la connessione (uscendo e riaprendo l'app) e tocca "Riproduzione" nel menu delle opzioni. Formatta la scheda se richiesto.
La scheda è ora pronta per memorizzare le registrazioni.

5. Registrazione e riproduzione video dall'app
Puoi scattare foto e registrare video a distanza di ciò che accade davanti alla telecamera utilizzando l'app. In questo caso, le registrazioni verranno memorizzate sul tuo telefono.

6. Registrazione e riproduzione video dallo spioncino
Puoi configurare il dispositivo per acquisire automaticamente video se rileva un movimento davanti alla telecamera. Per farlo, configura la funzione PIR nel menu delle opzioni dell'app. È possibile selezionare le seguenti modalità di sensibilità:
- Bassa: registra se rileva un movimento davanti alla telecamera per più di 7 secondi
- Media: registra se rileva un movimento davanti alla telecamera per più di 5 secondi
- Alta: registra se rileva un movimento davanti alla telecamera per più di 1 secondo
- Disattivata: disabilita la funzione PIR
In ogni caso, è possibile ricevere notifiche per ogni rilevamento, se lo si desidera, configurando questa funzione in "Impostazioni di notifica".
Per visualizzare le registrazioni, andare su "Riproduzione" nel menu delle opzioni.

NOTA: in ambienti affollati, si consiglia di impostare la sensibilità su bassa per ridurre le attivazioni e le notifiche non necessarie, contribuendo così a prolungare la durata della batteria.

7. Modalità campanello
Quando si preme il pulsante del campanello sull'unità esterna, viene effettuata una chiamata remota al telefono collegato all'app. Ciò consente di parlare a distanza con la persona alla porta senza dover essere fisicamente presenti.

8. Modalità vocale remota
Utilizzando l'app, è possibile parlare a distanza tramite l'altoparlante della telecamera esterna tenendo premuta l'icona del microfono nel menu delle opzioni.

Specifiche tecniche:
Risoluzione: 1920×1080/15fps – 640×360/30fps
Angolo di visione: 160°
LED IR: 850 nm
Wi-Fi: IEEE 802.11 b/g/n
Audio: Comunicazione bidirezionale, riduzione del rumore
Scheda di memoria: Micro SD tipo V10: 8/16/32/64/128 GB
Batteria: Batteria al litio da 5000 mAh

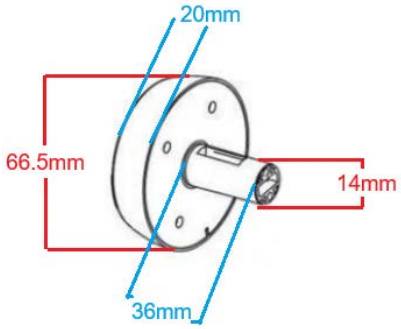

Per la vostra sicurezza fisica, non aprite né maneggiate da soli le parti interne del prodotto. In caso di qualsiasi problema di funzionamento del prodotto, contattate l'assistenza tecnica Prixton, il cui team effettuerà gli interventi necessari sempre nel rispetto delle massime misure di sicurezza.

Politica di garanzia

Questo prodotto è conforme alla legge di garanzia vigente nel suo paese di acquisto. Quando hai un problema che non puoi risolvere, devi accedere al sito www.prixton.com e fare clic sull`opzione di contatto per inviarci il tuo modulo di assistenza.

Le caratteristiche tecniche ed elettriche qui riportate corrispondono alle unità tipiche e possono essere modificate senza preavviso per migliorare le qualità del dispositivo.

Dichiarazione Di Conformità Ue Semplificata

Con la presente, La Trastienda Digital SL come proprietaria del marchio commerciale Prixton, situata presso Avenida Cervantes 49, módulo 25, Basauri 48970, Bizkaia, dichiara che il tipo di apparecchiatura radioelettrica che si mostra qui di seguito:

MARCA	MODELLO	DESCRIZIONE	CATEGORIA
Prixton	Smart Guard DV50	Wifi Door Viewer	Home

È conforme alla Direttiva 2014/53/UE del Parlamento Europeo e della commissione del 16 aprile 2014.

Il testo completo della dichiarazione di conformità UE è disponibile a questo indirizzo web: www.prixton.com

LA TRASTIENDA DIGITAL

Bitte lesen Sie diese Bedienungsanleitung vor der Verwendung des Produkts sorgfältig durch und bewahren Sie es ordnungsgemäß auf.

Produktbeschreibung und Installationsdiagramm:

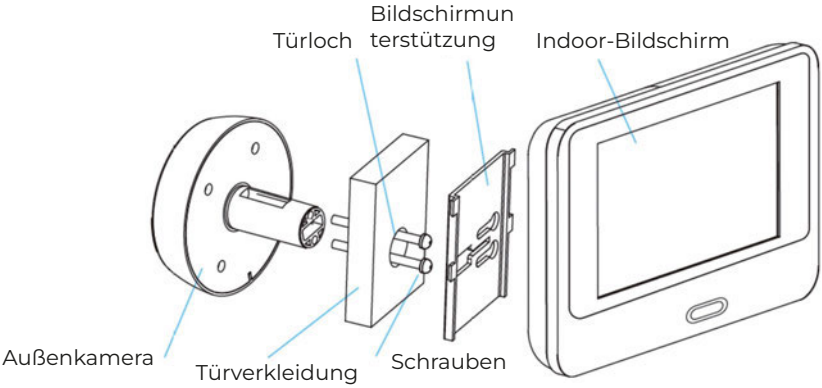

Erläuterung der Außeneinheit (Kamera):

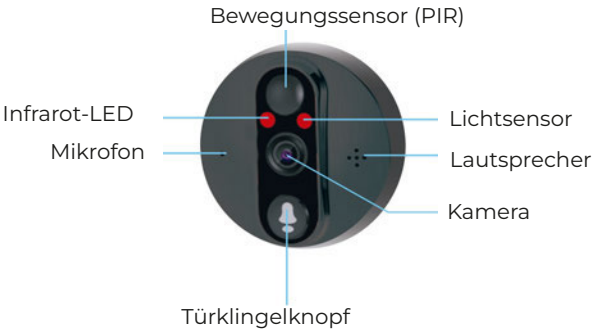

Erläuterung der Inneneinheit (Bildschirm):

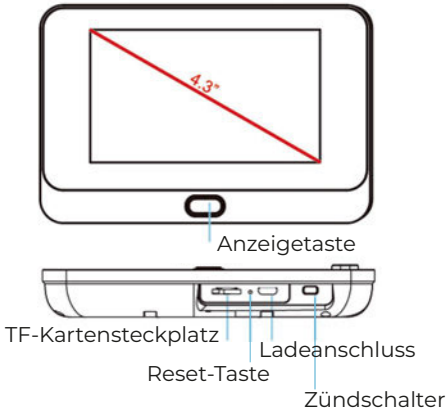

Display-Taste: Kurz drücken, um den Bildschirm einzuschalten und die Umgebung anzuzeigen.
- Blinkendes blaues Licht: Kopplungsmodus.
- Dauerhaft blaues Licht: Erfolgreiche WLAN-Verbindung.

Ladeanschluss: Verwenden Sie das mitgelieferte USB-C-Kabel, um den Akku des Displays zu laden. Stellen Sie sicher, dass Sie ein 5-V-Netzteil verwenden.

Reset-Taste: 5 Sekunden lang gedrückt halten, um das Gerät zurückzusetzen.
HINWEIS: Dadurch wird die Verbindung des Produkts zur App getrennt und es verbleibt im Kopplungsmodus.

Geräteeinrichtung (Kopplung mit der App):
1. Laden Sie die App herunter und installieren Sie sie. Öffnen Sie den App Store (für iOS) oder den Google Play Store (für Android) auf Ihrem Gerät. Installieren Sie die Tuya-App.

2. App-Einrichtung. Stellen Sie vor dem Start sicher, dass Ihr Gerät mit einem 2,4-GHz-WLAN-Netzwerk verbunden ist, da dieses Produkt nicht mit 5-GHz-WLAN-Netzwerken kompatibel ist.
Erstellen Sie ein Konto, falls Sie noch keines besitzen.

3. Produkt mit der App koppeln
Stellen Sie vor dem Start sicher, dass sich das Produkt im Kopplungsmodus befindet (alle 25 Sekunden ertönt eine Sprachansage, dass es bereit ist). Vergewissern Sie sich, dass das Produkt nicht aufgeladen ist.
HINWEIS: Falls das Produkt nach dem Einschalten nicht in den Kopplungsmodus wechselt, muss es möglicherweise zurückgesetzt werden (Reset-Taste drücken) oder der Akku ist leer.
Öffnen Sie die Tuya-App, tippen Sie auf das Pluszeichen (+) (oben rechts auf dem Hauptbildschirm) und wählen Sie „Gerät hinzufügen“.
Wählen Sie im linken Menü „Kamera & Tür“ und tippen Sie im rechten Menü auf das Symbol „Smart Security Camera (Wi-Fi)“. Folgen Sie den Anweisungen und geben Sie das WLAN-Netzwerk (2,4 GHz) und das zugehörige Passwort ein. Die App zeigt anschließend einen QR-Code an. Halten Sie den Bildschirm, wie angegeben, etwa 15–20 cm von der Türspionkamera entfernt, damit der Code korrekt gelesen werden kann. Sobald der Türspion den QR-Code erfolgreich gelesen hat, bestätigt eine Sprachnachricht, die sich von der im Kopplungsmodus verwendeten unterscheidet, den Empfang. Sie können in der App bestätigen, dass Sie den Bestätigungston gehört haben. Nach Abschluss des Vorgangs ist die Verbindung hergestellt und Sie können das von der Türspionkamera aufgenommene Bild über die App ansehen.

4. Speicherkarteneinrichtung
Legen Sie eine V10 microSD-Karte mit bis zu 128 GB ein.
Starten Sie die Verbindung neu (indem Sie die App beenden und wieder öffnen) und tippen Sie im Optionsmenü auf „Wiedergabe“. Formatieren Sie die Karte, falls Sie dazu aufgefordert werden.
Die Karte ist nun bereit, Aufnahmen zu speichern.

5. Videoaufnahme und -wiedergabe über die App
Sie können mit der App aus der Ferne Fotos und Videos von dem aufnehmen, was vor der Kamera passiert. Die Aufnahmen werden in diesem Fall auf Ihrem Smartphone gespeichert.

6. Videoaufnahme und -wiedergabe über den Türspion
Sie können das Gerät so konfigurieren, dass es automatisch Videos aufnimmt, sobald es eine Bewegung vor der Kamera erkennt. Konfigurieren Sie dazu die PIR-Funktion im Optionsmenü der App. Sie können zwischen folgenden Empfindlichkeitsmodi wählen:
- Niedrig: Die Kamera zeichnet auf, wenn sie länger als 7 Sekunden eine Bewegung vor der Kamera erkennt.
- Mittel: Die Kamera zeichnet auf, wenn sie länger als 5 Sekunden eine Bewegung vor der Kamera erkennt.
- Hoch: Die Kamera zeichnet auf, wenn sie länger als 1 Sekunde eine Bewegung vor der Kamera erkennt.
- Aus: Deaktiviert die PIR-Funktion.
Sie können sich bei Bedarf auch über die „Benachrichtigungseinstellungen“ benachrichtigen lassen.
Um die Aufnahmen anzusehen, gehen Sie im Optionsmenü auf „Wiedergabe“.
HINWEIS: In stark frequentierten Umgebungen empfiehlt es sich, die Empfindlichkeit auf niedrig zu stellen, um unnötige Aktivierungen und Benachrichtigungen zu vermeiden und so die Akkulaufzeit zu verlängern.

7. Türklingelmodus
Wenn Sie die Türklingeltaste an der Außeneinheit drücken, wird ein Anruf an das mit der App verbundene Smartphone getätigt. So können Sie mit der Person vor der Tür sprechen, ohne selbst vor der Tür stehen zu müssen.

8. Fernsteuerung per Sprachbefehl
Mithilfe der App können Sie über den Lautsprecher der Außenkamera sprechen, indem Sie das Mikrofonsymbol im Optionsmenü gedrückt halten.

Technische Daten:
Auflösung: 1920×1080/15fps – 640×360/30fps
Blickwinkel: 160°
IR-LED: 850 nm
WLAN: IEEE 802.11 b/g/n
Audio: Zwei-Wege-Kommunikation, Rauschunterdrückung
Speicherkarte: Micro-SD V10 Typ: 8/16/32/64/128 GB
Akku: 5000 mAh Lithium-Ionen-Akku

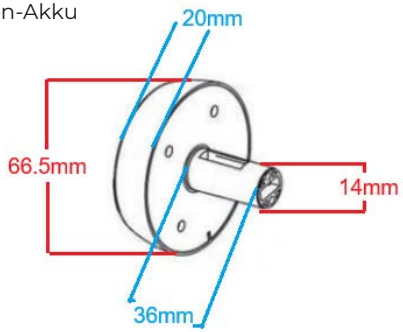

Zu Ihrer körperlichen Sicherheit öffnen oder manipulieren Sie die inneren Teile des Produkts nicht selbst. Bei Problemen mit der Funktionsweise Ihres Produkts wenden Sie sich bitte an den technischen Service von Prixton. Das Team führt alle erforderlichen Eingriffe stets unter Einhaltung höchster Sicherheitsmaßnahmen durch.

Garantiepolitik

Dieses Produkt entspricht dem im Land des Kaufs geltenden Gewährleistungsrecht. Wenn Sie ein Problem haben, das nicht gelöst werden kann, müssen Sie auf das Internet www.prixton.com zugreifen und auf die Kontaktoption klicken, um uns Ihr Unterstützungsformular zu senden. Die elektrischen und technischen Eigenschaften, die hier genannt wurden, entsprechen typischen Geräten und können ohne Vorankündigung geändert werden, um ein besseres Gerät anzubieten.

Vereinfachte EU-einverständniserklärung

La Trastienda Digital SL als Inhaber der Handelsmarke Prixton, mit dem Standort Avenida Cervantes 49, módulo 25, Basauri 48970, Bizkaia, erklärt hiermit, dass das im Folgenden detaillierte radioelektrische Gerät:

MARKE	MODEL	BESCHREIBUNG	KATEGORIE
Prixton	Smart Guard DV50	Wifi Door Viewer	Home

der EU-Richtlinie 2014/53/UE des Europaparlaments und –rats vom 16. April 2014 entspricht.

Der komplette Text der EU-Einverständniserklärung kann unter dem folgenden Link abgerufen werden:
www.prixton.com LA TRASTIENDA DIGITAL

Lees deze handleiding aandachtig door voordat u het product gebruikt en berg het op de juiste manier op.

Productonderdelenbeschrijving en installatieschema:

Binnenunit

Buitenunit

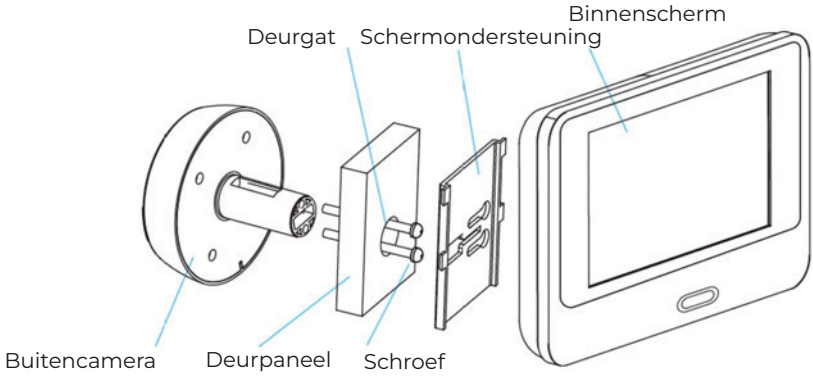

Uitleg van de buitenunit (camera):

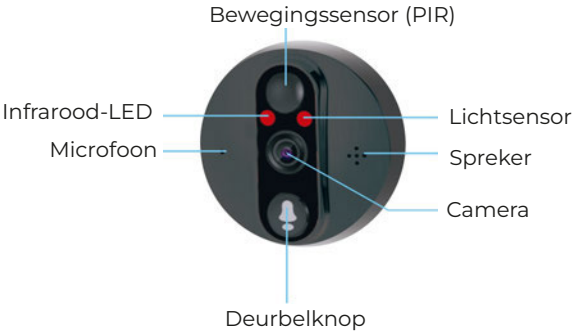

Uitleg van de binnenunit (scherm):

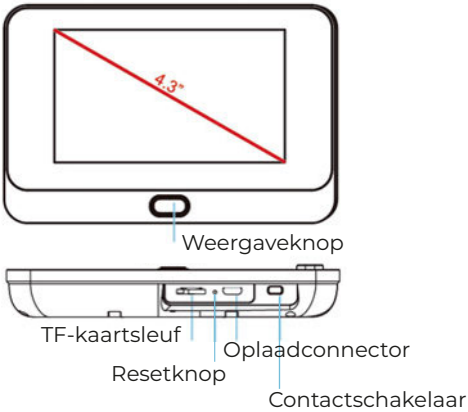

Schermknop: Druk kort op de knop om het scherm in te schakelen en de buitenwereld te bekijken.
- Knipperend blauw lampje: Koppelingsmodus.
- Continu blauw lampje: Succesvolle wifi-verbinding.

Oplaadconnector: Gebruik de meegeleverde Type-C-kabel om de batterij van het scherm op te laden. Zorg ervoor dat u een 5V-voedingsadapter gebruikt.

Resetknop: Houd de knop 5 seconden ingedrukt om het apparaat te resetten.
LET OP: Door deze actie wordt de koppeling met de app verbroken en blijft het apparaat in de koppelingsmodus.

Instellen van het apparaat (koppelen met de app):
1. Download en installeer de app. Open de App Store (voor iOS) of Google Play Store (voor Android) op uw apparaat. Installeer de Tuya-app.

2. App-instellingen. Zorg er voordat u begint voor dat uw apparaat is verbonden met een 2,4 GHz wifi-netwerk, aangezien dit product niet compatibel is met 5 GHz wifi-netwerken.
Maak een account aan als u er nog geen hebt.

3. Het product koppelen met de app
Zorg er voor dat het product in de koppelingsmodus staat (elke 25 seconden hoort u een gesproken melding dat het klaar is). Zorg ervoor dat het product niet is opgeladen.
OPMERKING: Als het product na het inschakelen niet in de koppelingsmodus gaat, moet het mogelijk gereset worden (druk op de resetknop) of is de batterij niet opgeladen.
Open de Tuya-app en tik op het + symbool (rechtsboven in het hoofdscherm) en selecteer 'Apparaat toevoegen'.

Selecteer in het linker uitschuifpaneel 'Camera & slot' en tik op het pictogram 'Slimme beveiligingscamera (Wi-Fi)' in het rechterpaneel. Volg de stappen en voer het Wi-Fi-netwerk (2,4 GHz) en het wachtwoord in. De app toont vervolgens een QR-code. Houd het scherm, zoals aangegeven, dicht bij de deurspioncamera, op ongeveer 15-20 cm afstand, zodat de code correct kan worden gelezen. Zodra het kijkgaatje de QR-code succesvol heeft gelezen, bevestigt een stem met een andere boodschap dan die in de koppelingsmodus werd gebruikt de ontvangst. U kunt vervolgens in de app aangeven dat u de meldingstoon hebt gehoord. Wanneer het proces is voltooid, wordt de verbinding tot stand gebracht en kunt u de door de kijkgaatjecamera gemaakte afbeelding via de app bekijken.

4. Geheugenkaart instellen
Plaats een V10 microSD-kaart van maximaal 128 GB.
Herstart de verbinding (door de app te sluiten en opnieuw te openen) en tik op 'Afspelen' in het optiesmenu. Formatteer de kaart indien gevraagd.
De kaart is nu klaar om opnames op te slaan.

5. Video opnemen en afspelen via de app
U kunt op afstand foto's maken en video's opnemen van wat er voor de camera gebeurt met behulp van de app. In dit geval worden de opnames op uw telefoon opgeslagen.

6. Video opnemen en afspelen via de deurspion
U kunt het apparaat zo instellen dat het automatisch video opneemt als het beweging voor de camera detecteert. Configureer hiervoor de PIR-functie in het optiesmenu van de app. U kunt kiezen uit de volgende gevoeligheidsmodi:
- Laag: er wordt opgenomen als er langer dan 7 seconden beweging voor de camera wordt gedetecteerd.
- Gemiddeld: er wordt opgenomen als er langer dan 5 seconden beweging voor de camera wordt gedetecteerd.
- Hoog: er wordt opgenomen als er langer dan 1 seconde beweging voor de camera wordt gedetecteerd.
- Uit: de PIR-functie wordt uitgeschakeld.
U kunt desgewenst ook meldingen ontvangen voor elke detectie door deze functie in te stellen in de "Meldingsinstellingen".
Om deze opnames te bekijken, gaat u naar "Afspelen" in het optiesmenu.

OPMERKING: In drukke omgevingen is het aan te raden de gevoeligheid op laag in te stellen om onnodige meldingen en alarmen te voorkomen, wat de batterijduur verlengt.

7. Deurbelmodus
Wanneer de deurbelknop op de buitenunit wordt ingedrukt, wordt er een oproep op afstand geplaatst naar de telefoon die aan de app is gekoppeld. Hierdoor kunt u op afstand met de persoon aan de deur praten zonder dat u bij de deur hoeft te zijn.

8. Spraakmodus op afstand
Met de app kunt u op afstand via de luidspreker van de buitencamera spreken door het microfoonpictogram in het optiesmenu ingedrukt te houden.

Technische specificaties:
Resolutie: 1920×1080/15fps – 640×360/30fps
Kijkhoek: 160°
IR-LED: 850 nm
Wi-Fi: IEEE 802.11 b/g/n
Audio: Tweewegcommunicatie, ruisonderdrukking
Geheugenkaart: Micro SD V10 type: 8/16/32/64/128 GB
Batterij: 5000 mAh lithiumbatterij

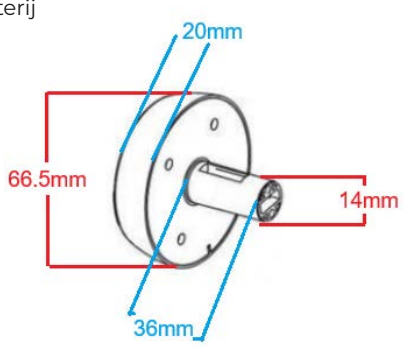

Voor uw fysieke veiligheid, open of manipuleer de interne onderdelen van het product niet zelf. Neem bij problemen met de werking van uw product contact op met de technische dienst van Prixton. Hun team zal de nodige ingrepen uitvoeren, altijd met inachtneming van de hoogste veiligheidsmaatregelen.

Garantie beleid

Dit product voldoet aan de in het land van aankoop geldende garantiewetgeving. Als u een probleem hebt dat u niet kunt oplossen, moet u naar www.prixton.com gaan en op de contactoptie klikken om ons uw assistentieformulier toe te sturen.
Deze technische en elektrische specificaties kunnen te allen tijde en zonder voorafgaande kennisgeving worden gewijzigd om het apparaat nog te verbeteren.

Vereenvoudigde EU-conformiteitsverklaring

Hierbij verklaart La Trastienda Digital SL, als eigenaar van het handelsmerk Prixton, en gevestigd in het Avenida Cervantes 49, módulo 25, Basauri 48970, Bizkaia, dat de radioapparatuur die hierna wordt beschreven:

MERK	MODEL	BESCHRIJVING	CATEGORIE
Prixton	Smart Guard DV50	Wifi Door Viewer	Home

Strookt met Richtlijn 2014/53/EU van het Europees Parlement en de Raad van 16 april 2014.

De volledige tekst van de EU-conformiteitsverklaring is te vinden op de volgende internetsite: www.prixton.com

LA TRASTIENDA DIGITAL

PRIXTON